stilcondal®

PROTECCIÓN SOLAR

Toldos y pérgolas

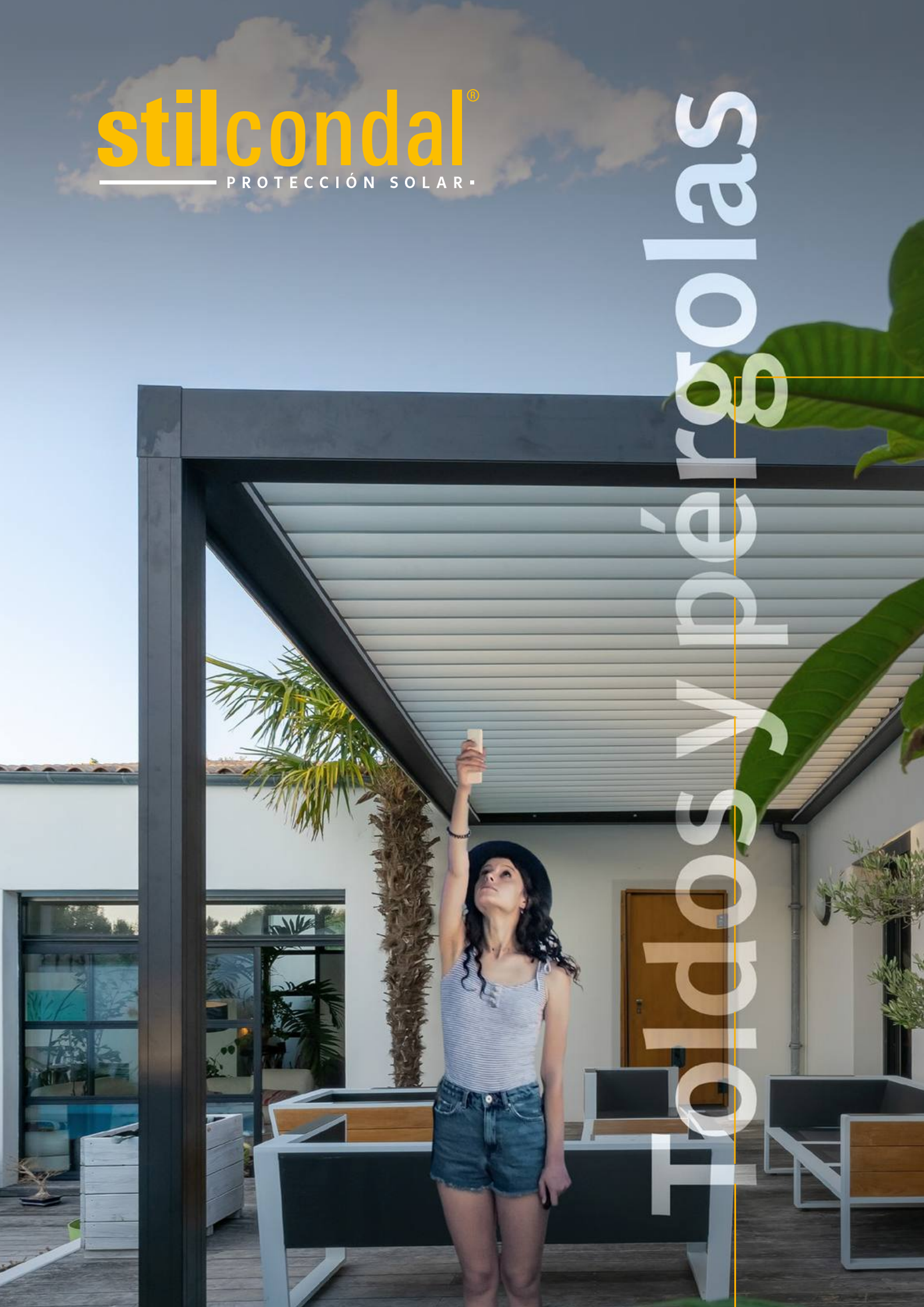

Av/ Ferrería, Nº 2. Pol. Ind. La Ferrería
Montcada i Reixac, 08110, Barcelona

+34 93 575 00 75

contacto@stilcondal.com

www.stilcondal.com

© Stil Condal S.A.

Director de Publicación: Javier Navarro
Diseño gráfico: Jordi Muñoz
Redactor: Javier Navarro
Diseño de portadas: Jordi Muñoz
Director técnico: Xavier Montmany
Maquetación: Tanit Aragoneses

Publicado por primera vez en España en abril de 2024.

No se permite la reproducción total o parcial de este catálogo, ni su incorporación a un sistema informático, ni su transmisión en cualquier forma o por cualquier medio, sea éste electrónico, mecánico, por fotocopia, por grabación u otros métodos, sin el permiso previo y por escrito de Stil Condal S.A... La infracción de los derechos mencionados puede ser constitutiva de un delito contra la propiedad intelectual (Art. 270 y siguientes del Código Penal). Diríjase a CEDRO (Centro Español de Derechos Reprográficos) si necesita fotocopiar o escanear algún fragmento de esta obra. Puede contactar con CEDRO a través de la web www.conlicencia.com o por teléfono en el 91 702 19 70 / 93 272 04 47.

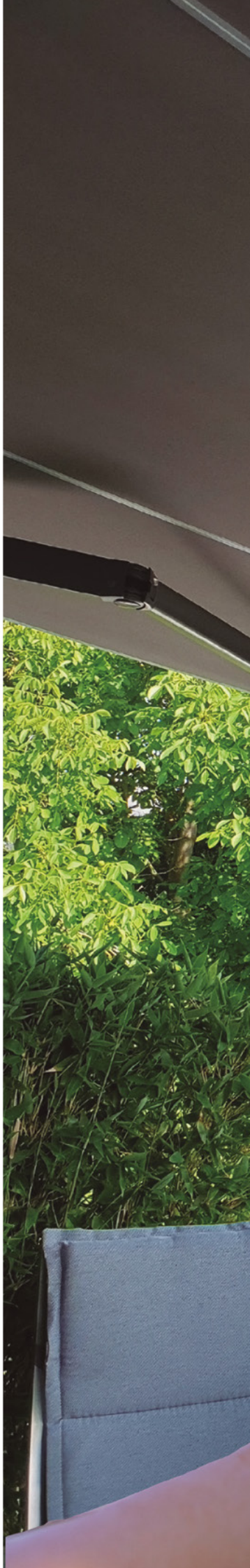



Índice

Cambios de Lona Cortinas y Rotulación



Lona Confeccionada	8
Incremento sobre precio de lona acrílica	8
Complementos y Confecciones especiales	10
Bambalinas	10
Laterales para toldos	11
Acrílico	12
Punto Recto	12
Soltis 96	12
Soltis 92	12
RecScreen 6000P	13
Cristal 650 LS	13
Lona Confeccionada para Planos	14
Cortinas	16
Rotulación	18

Toldos de balcón y ventana



Stor	22
Punto recto sin tensión	24
Punto recto con tensión	26

Minicofres



Minicofre Stor	42
Minicofre Punto Recto con Tensión	44

Tejadillo Cofres



Stilbox	58
Titan	60
Concept	62
Aland	64
Kyma	66
Arko	70

Toldos verticales



Vertical sin guías	30
Vertical con guías	32
Complet	34
ZIP Nexus 100-130	36
Nexus 100-130 | Cable	38

Brazos Articulados



Stil	48
Premium	50
Monoblock	52

Toldos Planos



Pérgola 80 × 40 74

Pérgola 2 pies sin largueros 80 × 40 76

Pérgola 2 pies con largueros 80 × 40 78

Pérgola 4 pies autoportante con largueros 80 × 40 80

Pérgola Entre Paredes 120 × 120 84

Pérgola con 2 pies sin largueros 120 × 120 86

Pérgola con 2 pies con largueros 120 × 120 88

Pérgola con 4 pies con largueros 120 × 120 90

Pergorain 96

Verandas



Giotto 100

Eos toldos dobles 102

Toldos Dobles

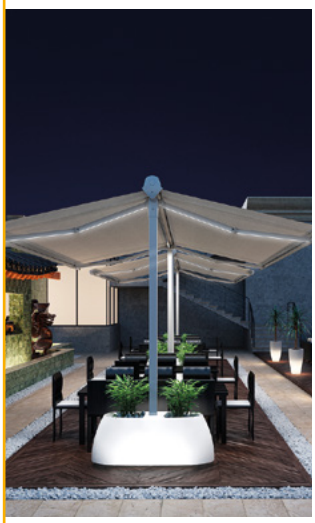

Gemini 106

Motorización A-OK



AM45 Plus FSK WIFI® 111

AM45 Plus F FSK WIFI® 112

AM60 Plus FSK WIFI® 113

Automatismos A-OK

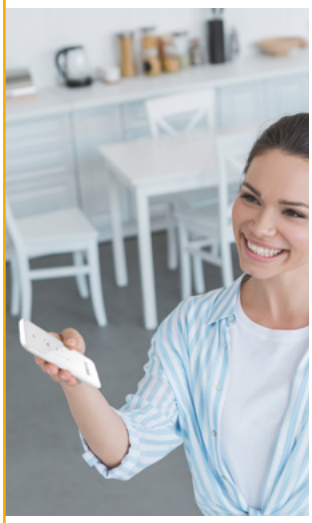

Emisor Apolo® 115

Sensor Helios® 116

Sensor Wind® 117

Condiciones de Venta y Garantía



Condiciones de Venta y Garantía 120

Hoja de pedido 122

Cambios de Lona Cortinas y Rotulación







Lonas

Incremento sobre precio de tarifa lona acrílica			
Tejido	Modelo	Ancho*	*Precio por m^2
Acrílico	Estampado	2,50	4 €/m^2
	Solrain o Plus (Sauleda)	1,20	7 €/m^2
	RecSystem (Recasens)	1,20	12 €/m^2
Tejidos técnicos	Soltis 96 (Sauleda)	2,67	Ver tabla
	Soltis 92 (Sauleda)	1,77	55 €/m^2
	Soltis 86 (Sauleda)	2,67	40 €/m^2
Tejidos Screen	RecScreen 6000 (Recasens)	3,00	20 €/m^2
	Sarga 600 270 (Screen Protectors)	2,70	40 €/m^2
	Sarga 600 350 (Screen Protectors)	3,50	40 €/m^2
	Sarga 600 BO Lunar (Screen Protectors)	2,10	55 €/m^2
	Screen 60 3% (Sauleda)	2,50	25 €/m^2

* Siempre se facturarán paños completos.
* Para el cálculo de incrementos en lona, se aplicará siempre el ancho de paño y el largo por cada 25cm.

Incremento sobre precio de tarifa lona acrílica			
Tejido	Modelo	Ancho	Precio por m²
PVC	StarPlus 1L 580 (Recasens)	3,00	Sin incremento
	Recaflex M2 PRO 590 (Recasens)	2,50	3 €/m²
	Monza (Sauleda)	3,00	Sin incremento
	VIP-FR M2 580 (Sauleda)	2,50	3 €/m²
PVC opaco	Opatec 650 M2 (Lonfil)	3,00	Sin incremento
	Trend Light opaco M2 (Sauleda)	3,00	6 €/m²
	Trend opaco M2 (Sauleda)	2,50	10 €/m²
	OPAK M2 830 (Sauleda)	3,00	10 €/m²
	Soltis M2 622 OPACO (Sauleda)	2,67	35 €/m²
	8118 (Sioen)	3,00	4 €/m²
	BlockLight M2 640 BL (Dickson)	3,00	6 €/m²
	SunBlock M2 850 (Dickson)	3,00	8 €/m²
PVC cristal	Cristal 650 LS (Expafol)	1,37	8 €/m²
	Cristal TRIO 500 (Lonfil)	1,40	12 €/m²

*Siempre se facturarán paños completos.

Cálculo de Sustitución de Lonas

El incremento en el precio está directamente relacionado con el ancho de la pieza de lona. Si las dimensiones del tejido exceden el tamaño estándar del paño, será necesario añadir tantas piezas adicionales como sean requeridas para completar el ancho total de la lona.

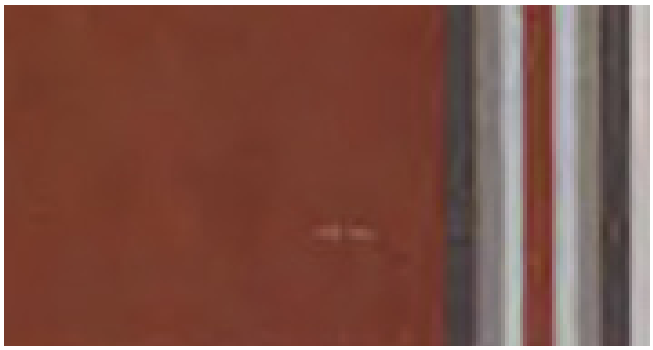





Durante la instalación de un toldo, pueden surgir ciertos defectos en los tejidos, tales como arrugas, pliegues, aguas y vetas. Estas pequeñas irregularidades son inherentes a la naturaleza de la fibra acrílica y no comprometen ni el rendimiento ni las cualidades del tejido. Por lo tanto, no son responsabilidad del fabricante del tejido ni del instalador, y no justifican un reemplazo del material.

Además, tras la manipulación, es posible que aparezcan pequeños rastros blancos en las telas acrílicas tratadas con resinas que contienen fluoruro. El agrietamiento y el vetado son especialmente notorios en telas de colores claros cuando se observan a contraluz. Sin embargo, estas marcas tienden a desvanecerse con el tiempo.

Información sobre los Tejidos

Por ejemplo, para una lona Soltis 86 con dimensiones de 300 x 450 cm (tamaño final), al exceder los 267 cm de ancho estándar, se deberán añadir dos suplementos adicionales a un precio de 40 €/m².

Incrementos y confecciones especiales	
Tejido	Precio
Lona Sattler	9,00 €/m2 + 50 € de portes
Lona Dickson y fuera de catálogo	7,00 €/m2
Confección de vaina o jaretón para tubo de barra de carga	30 €
Por cada franja combinada de menos de 60 cm de ancho	Añadir 1 talla
Por cada 2 bandas de refuerzo para currón lira	Añadir 1 talla
Cinta de reparto PVC para atornillar, sin pisacuerdas ni ollaos (mínimo 2 cintas)	2 €/m
Cuerda de poliéster de 6 mm	0,80 €/m
Goma de 8 mm	2,00 €/m
Macarrón de 5,5 mm	0,25 €/m
Macarrón de 8,0 mm	0,60 €/m
Recargo por confección acrílica en anchos diferentes de los habituales	40,00 €

Precios de Bambalinas		Línea					
Altura	Tejidos	1,14	2,31	3,49	4,66	5,84	7,01
0,30	Acrílico	43	57	70	78	91	99
0,50		50	71	91	105	126	140

Modelo 1



Modelo 2



Modelo 3



Modelos bambalinas		
Modelo 1	Ondas normales	25 cm (acabado) con ribete a juego
Modelo 2	Ondas suaves	25 cm (acabado) con ribete a juego
Modelo 3	Recto	25 cm (acabado) con dobladillo

Precios de laterales para toldos		Línea			
Altura	Tejidos	1,14	2,31	3,49	4,66
1,00	Acrílico	60	104	149	194
1,50		82	150	217	285
2,00		105	195	285	376
2,50		128	241	354	467
3,00		150	286	422	557
Barra		32	40	48	57

- La barra consta de un tubo redondo zincado de 14 mm con gancho macizo en un extremo para colgar del tubo de enrolle. El otro extremo se fija a la barra frontal con un cáncamo sujeto a la tapa.
- Si el costadillo tiene forma hay que tomar las mayores medidas de altura y línea para el cálculo del precio.



Acrílico

		Línea									
Salida B. Extensible	Corte de lona	1,14	2,31	3,49	4,66	5,84	7,01	8,19	9,36	10,54	11,71
1,25	2,00	53	106	158	211	264	317	370	422	475	528
1,50	2,25	59	119	178	238	297	356	416	475	535	594
1,75	2,50	66	132	198	264	330	396	462	528	594	660
2,00	2,75	73	145	218	290	363	436	508	581	653	726
2,25	3,00	79	158	238	317	396	475	554	634	713	792
2,50	3,25	86	172	257	343	429	515	601	686	772	858
2,75	3,50	92	185	277	370	462	554	647	739	832	924
3,00	3,75	99	198	297	396	495	594	693	792	891	990
3,25	4,00	106	211	317	422	528	634	739	845	950	1056
3,50	4,25	112	224	337	449	561	673	785	897	1010	1122
3,75	4,50	119	238	356	475	594	713	832	950	1069	1188
4,00	4,75	125	251	376	502	627	752	878	1003	1128	1254

Medidas de corte para Punto Recto en función de la caída

	Salida de brazo										
	60	70	80	90	100	110	120	130	140	150	160
Doble caída	1,80	2,00	2,20	2,40	2,60	2,80	3,00	3,20	3,40	3,60	3,80
Caída simple	1,65	1,80	2,00	2,15	2,30	2,50	2,65	2,85	3,00	3,20	3,35

Soltis 96 (ancho 267)

	Línea												
Corte	1,20	1,40	1,60	1,80	2,00	2,20	2,40	2,60	2,80	3,00	3,20	3,40	3,60
2,65	128	149	170	191	213	234	255	276	298	319	340	361	383
4,00	191	223	255	287	319	351	383	414	446	478	510	542	574
5,20	255	298	340	383	425	468	510	553	595	638	680	723	765
Corte	3,80	4,00	4,20	4,40	4,60	4,80	5,00	5,20	5,40	5,60	5,80	6,00	
2,65	404	425	446	468	495	510	531	553	574	595	621	638	
4,00	606	638	669	701	743	765	797	829	861	893	931	956	
5,20	808	850	893	935	990	1020	1063	1105	1148	1190	1241	1275	

Soltis 92 (ancho 177)

	Línea												
Corte	1,20	1,40	1,60	1,80	2,00	2,20	2,40	2,60	2,80	3,00	3,20	3,40	3,60
1,77	167	194	222	250	278	306	333	361	389	417	444	472	500
3,52	333	389	444	500	555	611	667	722	778	833	889	944	1000
Corte	3,80	4,00	4,20	4,40	4,60	4,80	5,00	5,20	5,40	5,60	5,80	6,00	
1,77	528	555	583	611	647	667	694	722	750	778	811	833	
3,52	1055	1111	1166	1222	1294	1333	1389	1444	1500	1555	1622	1666	

RecScreen 6000P (ancho 300)

	Línea												
Corte	1,20	1,40	1,60	1,80	2,00	2,20	2,40	2,60	2,80	3,00	3,20	3,40	3,60
3,00	145	170	194	218	242	267	291	315	339	364	388	412	436
Corte	3,80	4,00	4,20	4,40	4,60	4,80	5,00	5,20	5,40	5,60	5,80	6,00	
3,00	461	485	509	533	565	582	606	630	654	679	708	727	

Cristal 650 LS

	Línea												
Altura	1,20	1,40	1,60	1,80	2,00	2,20	2,40	2,60	2,80	3,00	3,20	3,40	3,60
1,31	63	73	84	94	104	115	125	136	146	157	167	178	188
2,66	125	146	167	188	209	230	251	272	293	313	334	355	376
4,01	188	219	251	282	313	345	376	407	439	470	502	533	564
Altura	3,80	4,00	4,20	4,40	4,60	4,80	5,00	5,20	5,40	5,60	5,80	6,00	
1,31	199	209	219	230	243	251	261	272	282	293	305	313	
2,66	397	418	439	460	487	502	522	543	564	585	610	627	
4,01	596	627	658	690	730	752	784	815	846	878	915	940	



Lona Confeccionada para Toldos Planos Correderos (Pérgolas)

		Línea										
Salida	Tejidos*	2,00	2,50	3,00	3,50	4,00	4,50	5,00	5,50	6,00	6,50	7,00
2,00	Acrílico | PVC**	175	217	259	302	344	387	429	471	514	556	599
	Soltis 96	307	381	455	530	604	679	753	828	902	976	1051
2,50	Acrílico | PVC**	175	217	259	302	344	387	429	471	514	556	599
	Soltis 96	307	381	455	530	604	679	753	828	902	976	1051
3,00	Acrílico | PVC**	233	289	346	402	459	515	572	629	685	742	798
	Soltis 96	409	508	607	707	806	905	1004	1104	1203	1302	1401
3,50	Acrílico | PVC**	233	289	346	402	459	515	572	629	685	742	798
	Soltis 96	409	508	607	707	806	905	1004	1104	1203	1302	1401
4,00	Acrílico | PVC**	291	362	432	503	574	644	715	786	856	927	998
	Soltis 96	511	635	759	883	1007	1131	1255	1379	1503	1627	1752
4,50	Acrílico | PVC**	291	362	432	503	574	644	715	786	856	927	998
	Soltis 96	511	635	759	883	1007	1131	1255	1379	1503	1627	1752
5,00	Acrílico | PVC**	349	434	519	604	688	773	858	943	1028	1112	1197
	Soltis 96	613	762	911	1060	1209	1358	1506	1655	1804	1953	2102
5,50	Acrílico | PVC**	349	434	519	604	688	773	858	943	1028	1112	1197
	Soltis 96	613	762	911	1060	1209	1358	1506	1655	1804	1953	2102
6,00	Acrílico | PVC**	408	506	605	704	803	902	1001	1100	1199	1298	1397
	Soltis 96	715	889	1063	1236	1410	1584	1757	1931	2105	2278	2452
6,50	Acrílico | PVC**	408	506	605	704	803	902	1001	1100	1199	1298	1397
	Soltis 96	715	889	1063	1236	1410	1584	1757	1931	2105	2278	2452
7,00	Acrílico | PVC**	466	579	692	805	918	1031	1144	1257	1370	1483	1596
	Soltis 96	818	1016	1215	1413	1612	1810	2009	2207	2405	2604	2802

* Para otros tejidos consultar páginas 8 y 9.
** Este precio corresponde a PVC estándar.

Incremento con Doble Lona y Palillos de 4 Ranuras (Pérgolas)
(lona inferior en acrílico y lona superior en PVC)

	Línea										
Salida	2,00	2,50	3,00	3,50	4,00	4,50	5,00	5,50	6,00	6,50	7,00	Núm. Palillos
2,00	381	402	485	506	558	640	661	744	765	848	869	5
2,50	433	460	560	586	649	749	776	876	902	1.002	1.028	6
3,00	485	517	634	666	740	858	890	1.007	1.039	1.157	1.188	7
3,50	537	574	709	746	832	967	1.004	1.139	1.176	1.311	1.348	8
4,00	589	631	783	826	923	1.076	1.118	1.271	1.313	1.466	1.508	9
4,50	640	688	858	906	1.014	1.185	1.232	1.402	1.450	1.620	1.668	10
5,00	692	745	933	985	1.106	1.294	1.346	1.534	1.587	1.775	1.827	11
5,50	744	802	1.007	1.065	1.197	1.402	1.460	1.666	1.724	1.929	1.987	12
6,00	796	859	1.082	1.145	1.288	1.511	1.575	1.797	1.861	2.084	2.147	13
6,50	848	916	1.157	1.225	1.380	1.620	1.689	1.929	1.998	2.238	2.307	14
7,00	899	973	1.231	1.305	1.471	1.729	1.803	2.061	2.135	2.393	2.466	15
Palillos	2,5	2,5	3,5	3,5	4,0	5,0	5,0	6,0	6,0	7,0	7,0	
Carros	2,0	2,0	2,0	2,0	2,0	2,0	2,0	3,0	3,0	3,0	3,0	

Lona Confeccionada para Toldos Planos Correderos con Palilleros (Pérgolas)

		Línea											
Salida	Tejidos*	2,00	2,50	3,00	3,50	4,00	4,50	5,00	5,50	6,00	6,50	7,00	Núm. Palillos
2,00	Acrílico | PVC**	448	490	572	615	677	759	801	897	940	1.022	1.064	5
	Soltis 96	580	654	768	843	937	1.051	1.125	1.254	1.328	1.442	1.516	
2,50	Acrílico | PVC**	474	516	606	649	715	804	847	954	996	1.086	1.128	6
	Soltis 96	606	680	802	877	975	1.097	1.171	1.310	1.385	1.506	1.581	
3,00	Acrílico | PVC**	558	615	727	783	867	979	1.036	1.167	1.224	1.336	1.392	7
	Soltis 96	734	833	988	1.087	1.214	1.369	1.468	1.642	1.742	1.896	1.995	
3,50	Acrílico | PVC**	584	641	760	817	905	1.025	1.081	1.224	1.281	1.400	1.457	8
	Soltis 96	760	859	1.022	1.121	1.252	1.414	1.514	1.699	1.798	1.961	2.060	
4,00	Acrílico | PVC**	668	739	881	951	1.058	1.199	1.270	1.438	1.508	1.650	1.721	9
	Soltis 96	888	1.012	1.208	1.332	1.491	1.686	1.810	2.031	2.155	2.351	2.475	
4,50	Acrílico | PVC**	694	765	915	985	1.095	1.245	1.316	1.494	1.565	1.714	1.785	10
	Soltis 96	914	1.038	1.241	1.365	1.529	1.732	1.856	2.088	2.212	2.415	2.539	
5,00	Acrílico | PVC**	779	863	1.035	1.120	1.248	1.420	1.504	1.708	1.793	1.964	2.049	11
	Soltis 96	1.043	1.191	1.427	1.576	1.768	2.004	2.153	2.420	2.569	2.805	2.954	
5,50	Acrílico | PVC**	805	889	1.069	1.154	1.286	1.465	1.550	1.764	1.849	2.029	2.113	12
	Soltis 96	1.069	1.217	1.461	1.610	1.806	2.050	2.199	2.477	2.626	2.869	3.018	
6,00	Acrílico | PVC**	889	988	1.189	1.288	1.438	1.640	1.739	1.978	2.077	2.278	2.377	13
	Soltis 96	1.197	1.370	1.647	1.820	2.045	2.322	2.495	2.809	2.983	3.259	3.433	
6,50	Acrílico | PVC**	915	1.014	1.223	1.322	1.476	1.686	1.785	2.034	2.133	2.343	2.442	14
	Soltis 96	1.223	1.396	1.681	1.854	2.083	2.368	2.541	2.866	3.039	3.324	3.497	
7,00	Acrílico | PVC**	999	1.112	1.344	1.457	1.629	1.860	1.973	2.248	2.361	2.593	2.706	15
	Soltis 96	1.351	1.549	1.866	2.065	2.323	2.639	2.838	3.198	3.396	3.713	3.912	
Palillos		2,5	2,5	3,5	3,5	4,0	5,0	5,0	6,0	6,0	7,0	7,0	
Carros		2,0	2,0	2,0	2,0	2,0	2,0	2,0	3,0	3,0	3,0	3,0	

* Para otros tejidos consultar páginas 8 y 9.
** Este precio corresponde a PVC estándar.

Incremento por inclinación lateral
(carros altos)

	Línea	
Salida	Hasta 5,00 m	Hasta 7,00 m
2,00	13	27
2,50	16	32
3,00	19	38
3,50	22	43
4,00	24	48
4,50	27	54
5,00	30	59
5,50	32	65
6,00	35	70
6,50	38	75
7,00	40	81





Cortinas

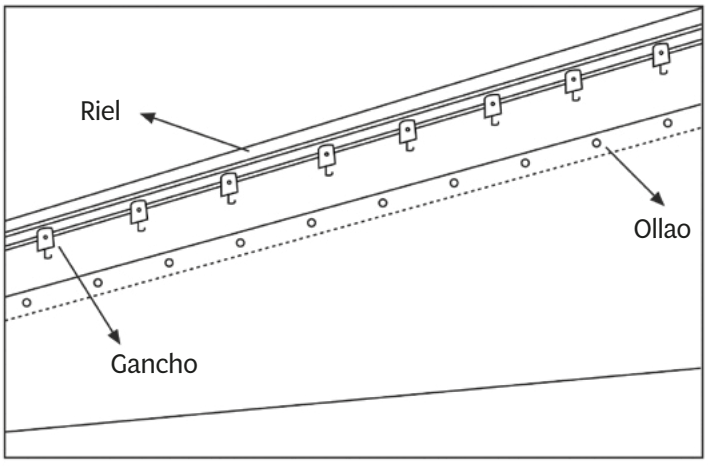

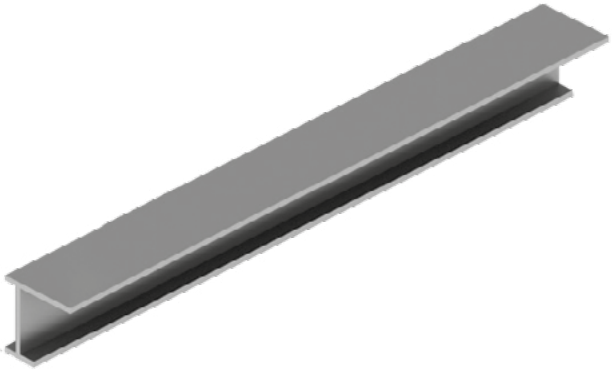



Acrílico - PVC*	Línea					
Altura	1,14	2,31	3,49	4,66	5,84	7,01
1,50	57	110	168	220	273	326
1,75	64	123	188	247	312	371
2,00	71	132	208	284	350	421
2,25	77	150	228	311	384	462
2,50	84	168	253	338	427	512
2,75	91	182	273	364	461	552
3,00	97	195	298	396	494	602
Riel	14	28	37	46	60	69
Guía 40	32	65	86	108	141	162
Guía 80	43	86	116	145	188	217

* Con ollaos, ganchos zincados y una abrazadera o cinturón.

PVC Cristal*	Línea					
Altura	1,34	2,72	4,10	5,48	6,86	8,24
1,50	69	139	209	278	348	418
1,75	79	159	239	318	398	477
2,00	89	179	268	358	447	537
2,25	99	199	298	398	497	597
2,50	109	219	328	437	547	656
2,75	119	239	358	477	597	716
3,00	129	258	388	517	646	776
Riel	14	28	37	46	60	69
Guía 40	32	65	86	108	141	162
Guía 80	43	86	116	145	188	217

* Con ollaos y Ganchos.

Despiece cortina		
Riel cortina - blanco o natural (mínimo 1,00 m)	metro	9,20 €
Gancho riel cortina zincado	unidad	1,35 €
Gancho riel cortina Inox	unidad	2,05 €
Gancho riel cortina blanca	unidad	1,80 €
Perfil guía de 80 × 40 - blanco	metro	28,26 €
Perfil guía de 40 × 40 - blanco	metro	20,97 €
Gancho cortina para guía zincado	unidad	1,60 €
Gancho cortina para guía Inox	unidad	2,70 €
Gancho cortina para guía blanca	unidad	2,65 €
Ollao pequeño	unidad	1,00 €
Ollao velcro	metro	6,00 €
Abrazadera cortina	unidad	14,50 €



Rotulación

Rotulación*	
Rotulación por letra (altura máxima de 18 cm)	11,25 €
Letras más grandes, diseños especiales y anagramas	Consultar

* Para rotulación en PVC colores plata y dorado tienen un incremento de 20%.

Tipografías	
1. Times	abcdefghijklmnñopqrstuvwxyz 0123456789@€ ABCDEFGHIJKLMNÑOPQRSTUVWXYZ"!
2. Arial	abcdefghijklmnñopqrstuvwxyz 0123456789@€ ABCDEFGHIJKLMNÑOPQRSTUVWXYZ"!
3. Revue	abcdefghijklmncopqrstuvwxyz 0123456789 ABCDEFGHIJKLMNCOPQRSTUVWXYZ"!
4. Stencil	ABCDEFGHIJKL MNCOPQRSTUVWXYZ 0123456789@ ABCDEFGHIJKLMNCOPQRSTUVWXYZ"!
5. Comic Sans	abcdefghijklmnñopqrstuvwxyz 0123456789@€ ABCDEFGHIJKLMNÑOPQRSTUVWXYZ"!

Tipografías	
6. Futura	abcdefghijklmnñopqrstuvwxyz 0123456789@€ ABCDEFGHIJKLMNÑOPQRSTUVWXYZ"!
7. Vag	**abcdefghijklmnñopqrstuvwxyz 0123456789@€** **ABCDEFGHIJKLMNÑOPQRSTUVWXYZ"!**
8. Lucida	*abcdefghijklmnñopqrstuvwxyz 0123456789@* *ABCDEFGHIJKLMNÑOPQRSTUVWXYZ"!*
9. Arnold	**abcdefghijklmnñopqrstuvwxyz 0123456789** **ABCDEFGHIJKLMNÑOPQRSTUVWXYZ"!**
10. Edwardian	*abcdefghijklmnñopqrstuvwxyz 0123456789@€* *ABCDEFGHIJKLMNÑOPQRSTUVWXYZ"!*
11. Hobo	abcdefghijklmnñopqrstuvwxyz 0123456789@ ABCDEFGHIJKLMNÑOPQRSTUVWXYZ"!
12. Terminator	**ABCDEFGHIJKLMNOPQRSTUVWXYZ 0123456789€** **ABCDEFGHIJKLMNOPQRSTUVWXYZ"!**
13. Friz	abcdefghijklmnñopqrstuvwxyz 0123456789@€ ABCDEFGHIJKLMNÑOPQRSTUVWXYZ"!
14. Handel	**abcdefghijklmnñopqrstuvwxyz 0123456789@** **ABCDEFGHIJKLMNÑOPQRSTUVWXYZ"!**
15. Old	abcdefghijklmnñopqrstuvwxyz 0123456789@ ABCDEFGHIJKLMNÑOPQRSTUVWXYZ"!
16. Compacta	**abcdefghijklmnñopqrstuvwxyz 0123456789@** **ABCDEFGHIJKLMNÑOPQRSTUVWXYZ"!**
17. Hot Pizza	**abcdefghijklmnopqrstuvwxyz 0123456789@** **ABCDEFGHIJKLMNOPQRSTUVWXYZ"!**
18. Verdana	abcdefghijklmnñopqrstuvwxyz 0123456789@€ ABCDEFGHIJKLMNÑOPQRSTUVWXYZ"!
19. Bradley Hand	abcdefghijklmnñopqrstuvwxyz 0123456789@€ ABCDEFGHIJKLMNÑOPQRSTUVWXYZ"!
20. Cadellines	**abcdefghijklmnñopqrstuvwxyz 0123456789@** **ABCDEFGHIJKLMNÑOPQRSTUVWXYZ"!**

Toldos de balcón y ventana







Stor

El toldo Stor es el modelo ideal para instalar en balcones con techo y tiene un brazo de 50 cm de longitud. Se trata de un toldo vertical diseñado para proteger del viento y de la lluvia.
Permite dos posiciones, puede colocarse totalmente vertical o inclinado dejando un espacio de 50 cm entre la barandilla y la lona. La sujeción del toldo puede ser a pared, a techo y en los laterales (entre paredes). Sus cuatro sujeciones ofrecen una alta resistencia.

Despiece



Stor		Línea									
Corte	Tejido	1,50	2,00	2,50	3,00	3,50	4,00	4,50	5,00	5,50	6,00
2,50	Acrílico | PVC**	298	309	387	398	410	488	506	577	589	666
	Soltis 96	325	390	454	519	584	649	720	778	843	908
3,00	Acrílico | PVC**	324	336	426	438	450	540	559	643	655	745
	Soltis 96	405	496	587	679	770	861	959	1.044	1.135	1.227
3,50	Acrílico | PVC**	350	362	466	478	489	593	612	709	721	825
	Soltis 96	405	496	587	679	770	861	959	1.044	1.135	1.227
Con Bambú 2		Recomendado a partir de 5,00 m								41	44

* Para otros tejidos consultar páginas 8 y 9.
** Este precio corresponde a PVC estándar.

Motor		
Modelo	Potencia	€
AM45 PLUS FSK WIFI	15 Nm	161,49

Sensores
No

Emisores		
Modelo	Canales	€
Emisor Apolo*	1	46,67
	5	50,00

Complementos (incrementos)	
Juego de soportes a barandilla*	15
Juego de soportes a pared (horizontal o vertical)	18
Juego de soportes a tubo redondo de 50	56

* Juego de soportes a barandilla incluido en toldo

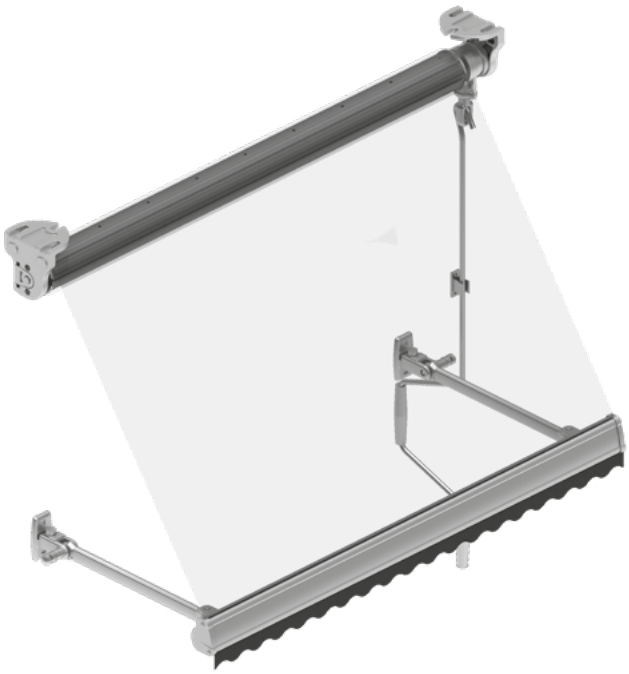

Colores disponibles

Colores estándar								
Tarifa	Blanco	Negro TX	Plata TX	Bronce TX	7016 TX			
Lacados (incrementos)								
15%	7011	7016	8014	1013				
20%	7022	7035	Inox	8019	8017	3005	6009	6005



Punto recto
con y sin tensión

El punto recto es un modelo sencillo, ideal para ventanas, adaptable a todo tipo de balcones y fachadas.
Los brazos de este tipo de toldos permiten una tracción constante de la lona. Nos ofrecen una cobertura totalmente vertical, protegiéndonos de los rayos solares a lo largo del día.
Se le puede incorporar sistemas de motorización y automatismos, así como tensión en los brazos, para evitar el movimiento con el viento y dándole una mayor estabilidad.

Despiece



Punto Recto sin tensión		Línea									
Salida	Tejido*	1,50	2,00	2,50	3,00	3,50	4,00	4,50	5,00	5,50	6,00
0,60	Acrílico | PVC****	281	292	351	363	375	434	445	505	516	575
	Soltis 96	345	410	474	539	604	669	734	798	863	928
0,70	Acrílico | PVC****	285	296	361	372	384	448	460	525	536	601
	Soltis 96	339	403	468	533	598	662	727	792	857	921
0,80	Acrílico | PVC****	296	308	378	389	401	471	482	552	564	633
	Soltis 96	340	404	469	534	599	663	728	793	858	922
0,90	Acrílico | PVC****	317	329	404	415	427	502	514	589	600	675
	Soltis 96	350	414	479	544	609	674	738	803	868	933
1,00	Acrílico | PVC****	320	332	412	424	435	516	527	607	619	699
	Soltis 96	342	407	472	537	601	666	731	796	860	925
1,10	Acrílico | PVC****	341	353	438	450	462	547	559	644	656	742
	Soltis 96	432	524	615	706	798	889	980	1.072	1.163	1.254
1,20	Acrílico | PVC****	344	355	446	458	470	560	572	663	674	765
	Soltis 96	424	516	607	698	790	881	972	1.064	1.155	1.246
1,30	Acrílico | PVC****	365	377	473	485	496	593	604	700	712	808
	Soltis 96	436	527	618	710	801	892	984	1.075	1.166	1.257
1,40	Acrílico | PVC****	368	380	481	493	504	606	617	719	731	832
	Soltis 96	428	519	610	702	793	884	976	1.067	1.158	1.250
1,50	Acrílico | PVC****	390	401	508	520	531	638	649	756	768	874
	Soltis 96	439	530	621	713	804	895	987	1.078	1.169	1.261
Con Bambú 2		Recomendado a partir de 5, 00 m								41	44

* Para otros tejidos consultar páginas 8 y 9.
** Este precio corresponde a PVC estándar.

Motor		
Modelo	Potencia	€
AM45 Plus FSK WIFI	15 Nm	161.49
Sensores		
Modelo	Frecuencia	€
Sensor Helios (viento-sol)	868.3 Mhz	207,87
Sensor Wind (Barra de carga)*	868.3 Mhz	126,00

* Disponible en colores blanco y negro.

Emisores		
Modelo	Canales	€
Emisor Apolo	1	46,67
	5	50,00

Colores disponibles

Colores estándar								
Tarifa								
	Blanco	Negro TX	Plata TX	Bronce TX	7016 TX			
Lacados (incrementos)								
15%								
	7011	7016	8014	1013				
20%								
	7022	7035	Inox	8019	8017	3005	6009	6005

Punto Recto Tensión		Línea									
Salida	Tejido*	1,50	2,00	2,50	3,00	3,50	4,00	4,50	5,00	5,50	6,00
0,80	Acrílico | PVC**	343	354	424	436	447	517	529	598	610	680
	Soltis 96	386	451	515	580	645	710	774	839	904	969
0,90	Acrílico | PVC**	355	367	442	454	465	540	552	627	638	713
	Soltis 96	388	453	517	582	647	712	777	841	906	971
1,00	Acrílico | PVC**	368	380	460	472	483	564	575	656	667	748
	Soltis 96	390	455	520	585	649	714	779	844	909	973
1,10	Acrílico | PVC**	381	393	478	490	501	587	599	684	696	781
	Soltis 96	472	564	655	746	837	929	1.020	1.111	1.203	1.294
1,20	Acrílico | PVC**	394	405	496	508	520	610	622	713	724	815
	Soltis 96	475	566	657	748	840	931	1.022	1.114	1.205	1.296
1,30	Acrílico | PVC**	408	420	516	528	539	635	647	743	755	851
	Soltis 96	478	570	661	752	844	935	1.026	1.118	1.209	1.300
1,40	Acrílico | PVC**	420	432	533	545	556	658	669	771	782	884
	Soltis 96	480	571	662	753	845	936	1.027	1.119	1.210	1.301
1,50	Acrílico | PVC**	447	459	566	577	589	695	707	814	825	932
	Soltis 96	496	588	679	770	862	953	1.044	1.136	1.227	1.318
Con Bambú 2		Recomendado a partir de 5, 00 m								41	44

* Para otros tejidos consultar páginas 8 y 9.
** Este precio corresponde a PVC estándar.

Motor		
Modelo	Potencia	€
AM45 Plus FSK WIFI	15 Nm	161.49
Sensores		
Modelo	Frecuencia	€
Sensor Helios (viento-sol)	868.3 Mhz	207,87
Sensor Wind (Barra de carga)*	868.3 Mhz	126,00

* Disponible en colores blanco y negro.

Emisores		
Modelo	Canales	€
Emisor Apolo	1	46,67
	5	50,00

Colores disponibles

Colores estándar								
Tarifa	Blanco	Negro TX	Plata TX	Bronce TX	7016 TX			
Lacados (incrementos)								
15%	7011	7016	8014	1013				
20%	7022	7035	Inox	8019	8017	3005	6009	6005



Toldos verticales







Vertical sin guías

El toldo Telón o también llamado Cortavientos o Quitavientos es un toldo vertical ideal para porches, cerramientos, diseñado para proteger de cualquier elemento climatológico, además de dotarnos de privacidad.
Podemos añadir una ventana para dar más luminosidad al espacio interior.

Despiece

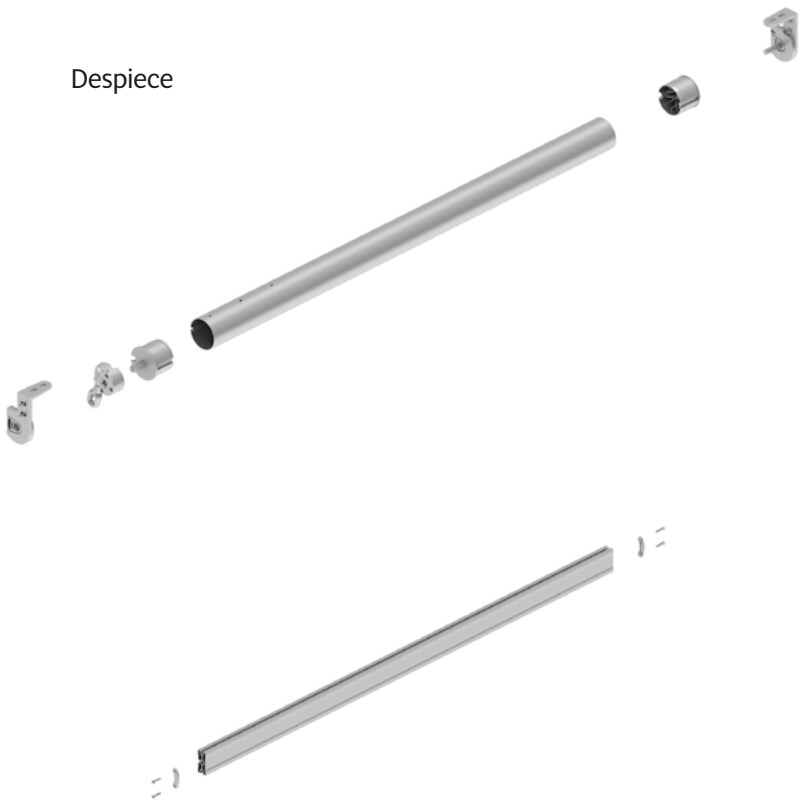

Sin Ventana		Línea									
Altura	Tejido*	1,50	2,00	2,50	3,00	3,50	4,00	4,50	5,00	5,50	6,00
1,50	Acrílico | PVC**	273	289	356	372	387	455	514	586	606	667
	Soltis 96	329	397	466	534	603	672	784	857	930	993
2,00	Acrílico | PVC**	300	315	396	411	427	507	567	652	672	747
	Soltis 96	329	397	466	534	603	672	784	857	930	993
2,50	Acrílico | PVC**	326	341	435	451	466	560	619	718	738	826
	Soltis 96	408	503	599	694	789	884	1.023	1.123	1.222	1.312
3,00	Acrílico | PVC**	352	368	475	490	506	613	672	784	804	905
	Soltis 96	408	503	599	694	789	884	1.023	1.123	1.222	1.312
Con TH Ø80		18	22	27	32	37	42	46	51	56	61

Se recomienda el uso del THØ80 para reducir posibles arrugas.

A partir de 5,00 m no es aconsejable este toldo.

* Para otros tejidos consultar páginas 8 y 9.
** Este precio corresponde a PVC estándar.

Con Ventana		Línea									
Altura	Tejido*	1,50	2,00	2,50	3,00	3,50	4,00	4,50	5,00	5,50	6,00
1,50	Acrílico | PVC**	330	365	451	486	521	607	685	776	816	896
	Soltis 96	386	473	561	649	736	824	956	1.048	1.140	1.222
2,00	Acrílico | PVC**	357	391	491	526	560	660	738	842	882	975
	Soltis 96	386	473	561	649	736	824	956	1.048	1.140	1.222
2,50	Acrílico | PVC**	383	418	531	565	600	713	791	908	948	1.055
	Soltis 96	465	580	694	808	922	1.037	1.195	1.313	1.432	1.540
3,00	Acrílico | PVC**	410	444	570	605	639	765	844	974	1.014	1.134
	Soltis 96	465	580	694	808	922	1.037	1.195	1.313	1.432	1.540
Con TH Ø80		18	22	27	32	37	42	46	51	56	61
Incremento ventana trio sin contracción		11	14	18	22	25	29	32	36	40	43

Se recomienda el uso del THØ80 para reducir posibles arrugas.

A partir de 5,00 m no es aconsejable este toldo.

* Para otros tejidos consultar páginas 8 y 9.
** Este precio corresponde a PVC estándar e incluye el juego de puente abatible a suelo.

Motor		
Modelo	Potencia	€
AM45 Plus FSK WIFI	15 Nm	161.49

Sensores		
Modelo	Frecuencia	€
Sensor Helios (viento-sol)	868.3 Mhz	207,87
Sensor Wind (Barra de carga)*	868.3 Mhz	126,00

Emisores		
Modelo	Canales	€
Emisor Apolo	1	46,67
	5	50,00

* Disponible en colores blanco y negro.

Colores disponibles

Colores estándar								
Tarifa								
	Blanco	Negro TX	Plata / Plata TX	Bronce TX	7016 TX			
Lacados (incrementos)								
15%								
	7011	7016	8014	1013				
20%								
	7022	7035	Inox	8019	8017	3005	6009	6005



Vertical con guías

Despiece

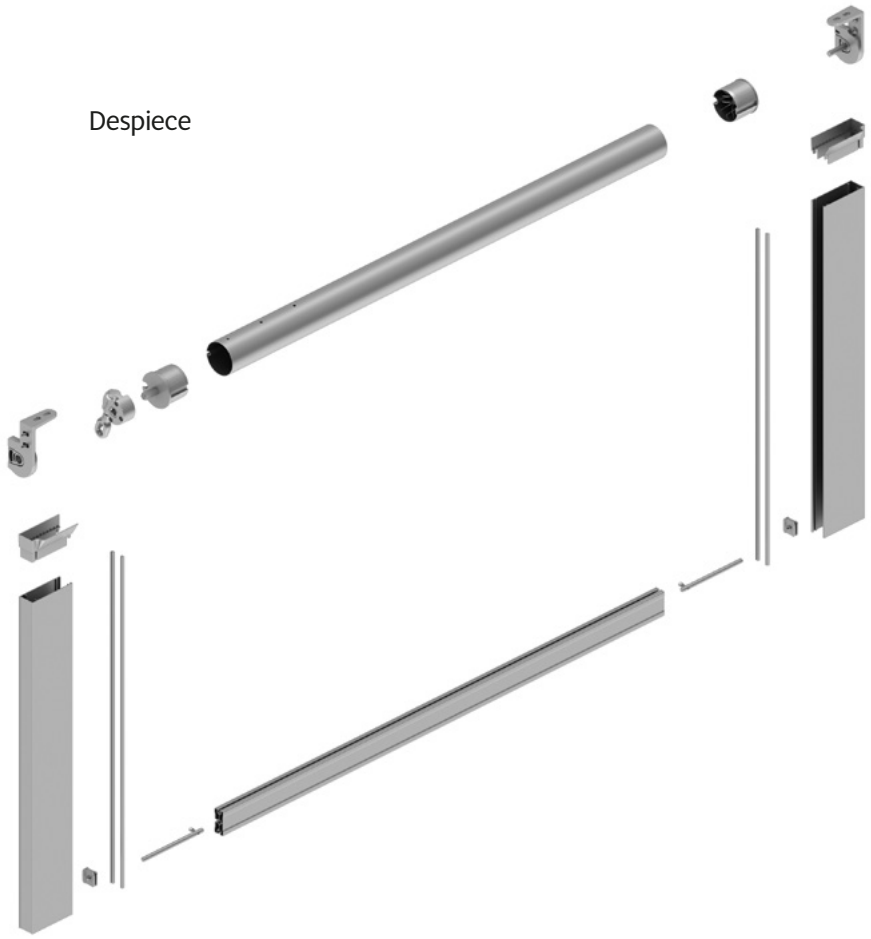

Sin Ventana		Línea									
Altura	Tejido*	1,50	2,00	2,50	3,00	3,50	4,00	4,50	5,00	5,50	6,00
1,50	Acrílico | PVC**	429	445	513	529	545	613	673	746	766	828
	Soltis 96	484	553	623	692	761	830	943	1.017	1.091	1.154
2,00	Acrílico | PVC**	455	471	553	569	585	666	726	812	832	907
	Soltis 96	484	553	623	692	761	830	943	1.017	1.091	1.154
2,50	Acrílico | PVC**	514	530	624	640	656	751	811	910	931	1.018
	Soltis 96	596	692	788	883	979	1.075	1.214	1.315	1.415	1.504
3,00	Acrílico | PVC**	572	588	696	712	728	836	896	1.008	1.029	1.130
	Soltis 96	628	724	820	915	1.011	1.107	1.247	1.347	1.447	1.536
Con TH Ø80		18	22	27	32	37	42	46	51	56	61

Se recomienda el uso del THØ80 para reducir posibles arrugas.

A partir de 5,00 m no es aconsejable este toldo.

* Para otros tejidos consultar páginas 8 y 9.
** Este precio corresponde a PVC estándar.

Con Ventana		Línea									
Altura	Tejido*	1,50	2,00	2,50	3,00	3,50	4,00	4,50	5,00	5,50	6,00
1,50	Acrílico | PVC**	486	521	608	644	679	766	845	937	976	1.057
	Soltis 96	541	630	718	806	895	983	1.115	1.208	1.301	1.382
2,00	Acrílico | PVC**	512	548	648	683	718	819	898	1.002	1.042	1.136
	Soltis 96	541	630	718	806	895	983	1.115	1.208	1.301	1.382
2,50	Acrílico | PVC**	571	606	720	755	790	904	982	1.101	1.140	1.247
	Soltis 96	653	768	883	998	1.113	1.227	1.386	1.505	1.625	1.733
3,00	Acrílico | PVC**	629	664	791	826	862	988	1.067	1.199	1.238	1.359
	Soltis 96	685	800	915	1.030	1.145	1.260	1.418	1.538	1.657	1.765
Con TH Ø80		18	22	27	32	37	42	46	51	56	61
Incremento ventana trio sin contracción		12	16	19	23	27	31	35	39	43	47

Se recomienda el uso del THØ80 para reducir posibles arrugas.

A partir de 5,00 m no es aconsejable este toldo.

* Para otros tejidos consultar páginas 8 y 9.
** Este precio corresponde a PVC estándar.

Motor		
Modelo	Potencia	€
AM45 Plus FSK WIFI	15 Nm	161.49
Sensores		
Modelo	Frecuencia	€
Sensor Helios (viento-sol)	868.3 Mhz	207,87
Sensor Wind (Barra de carga)*	868.3 Mhz	126,00

Emisores		
Modelo	Canales	€
Emisor Apolo	1	46,67
	5	50,00

* Disponible en colores blanco y negro.

Colores disponibles

Colores estándar

Tarifa



Blanco | Negro TX | Plata / Plata TX | Bronce TX | 7016 TX

Lacados (incrementos)

15%



7011 | 7016 | 8014 | 1013

20%



7022 | 7035 | Inox | 8019 | 8017 | 3005 | 6009 | 6005



Complet

Telón con Guías dotado de unos refuerzos intermedios que dan más rigidez al sistema, evitando que la lona se salga de las guías. Ideal para zonas de viento.

Despiece

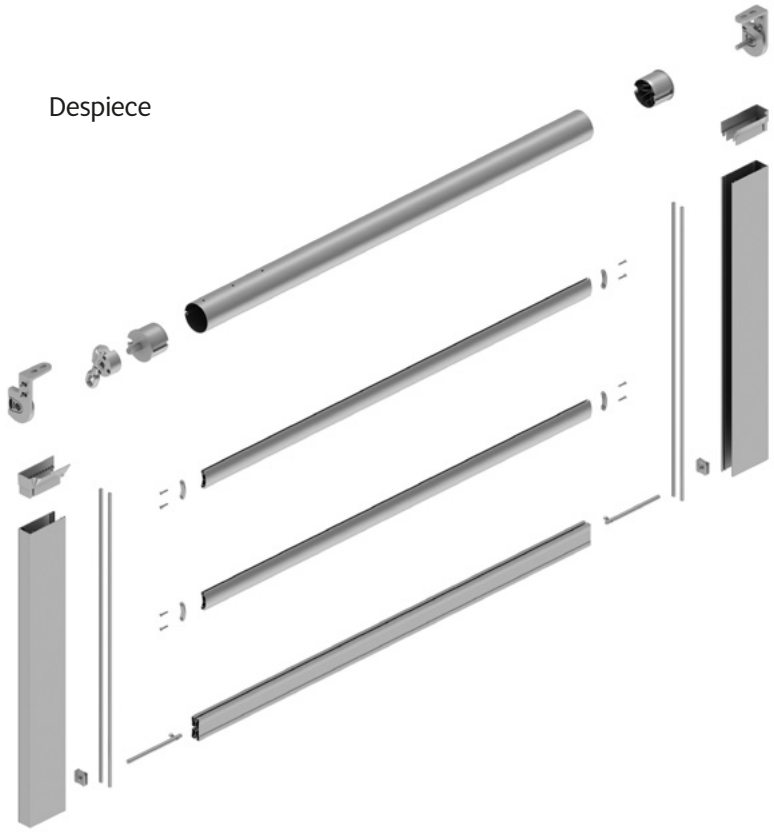

Sin Ventana		Línea									
Altura	Tejido*	1,50	2,00	2,50	3,00	3,50	4,00	4,50	5,00	5,50	6,00
1,50	Acrílico | PVC**	480	507	587	614	641	721	792	876	908	969
	Soltis 96	535	616	696	777	857	938	1.062	1.147	1.232	1.295
2,00	Acrílico | PVC**	506	534	626	654	681	774	845	942	974	1.048
	Soltis 96	535	616	696	777	857	938	1.062	1.147	1.232	1.295
2,50	Acrílico | PVC**	565	592	698	725	753	858	930	1.040	1.072	1.160
	Soltis 96	647	754	861	968	1.075	1.182	1.333	1.445	1.556	1.646
3,00	Acrílico | PVC**	623	651	770	797	824	943	1.014	1.138	1.170	1.271
	Soltis 96	679	786	893	1.000	1.107	1.214	1.365	1.477	1.588	1.678
Con TH Ø80		18	22	27	32	37	42	46	51	56	61

Se recomienda el uso del THØ80 para reducir posibles arrugas.

A partir de 5,00 m no es aconsejable este toldo.

* Para otros tejidos consultar páginas 8 y 9.
** Este precio corresponde a PVC estándar.

Con Ventana		Línea									
Altura	Tejido*	1,50	2,00	2,50	3,00	3,50	4,00	4,50	5,00	5,50	6,00
1,50	Acrílico | PVC**	498	531	616	649	683	768	845	934	972	1.040
	Soltis 96	553	639	726	812	898	985	1.115	1.206	1.297	1.365
2,00	Acrílico | PVC**	524	557	656	689	722	821	898	1.000	1.038	1.119
	Soltis 96	553	639	726	812	898	985	1.115	1.206	1.297	1.365
2,50	Acrílico | PVC**	583	616	727	761	794	905	982	1.099	1.136	1.230
	Soltis 96	665	778	891	1.004	1.116	1.229	1.386	1.503	1.621	1.716
3,00	Acrílico | PVC**	641	674	799	832	865	990	1.067	1.197	1.234	1.341
	Soltis 96	697	810	923	1.036	1.149	1.261	1.418	1.535	1.653	1.748
Con TH Ø80		18	22	27	32	37	42	46	51	56	61
Incremento ventana trio sin contracción		12	16	19	23	27	31	35	39	43	47

Se recomienda el uso del THØ80 para reducir posibles arrugas.

A partir de 5,00 m no es aconsejable este toldo.

* Para otros tejidos consultar páginas 8 y 9.
** Este precio corresponde a PVC estándar.

Motor		
Modelo	Potencia	€
AM45 Plus FSK WIFI	15 Nm	161.49
Sensores		
Modelo	Frecuencia	€
Sensor Helios (viento-sol)	868.3 Mhz	207,87
Sensor Wind (Barra de carga)*	868.3 Mhz	126,00

Emisores		
Modelo	Canales	€
Emisor Apolo	1	46,67
	5	50,00

* Disponible en colores blanco y negro.

Colores disponibles

Colores estándar

Tarifa

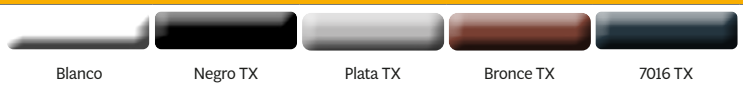

Blanco | Negro TX | Plata TX | Bronce TX | 7016 TX

Lacados (incrementos)

15%



7011 | 7016 | 8014 | 1013

20%



7022 | 7035 | Inox | 8019 | 8017 | 3005 | 6009 | 6005



ZIP Nexus
100-130

Este minucioso sistema contiene un cierre lateral de lona mediante cremallera, lo que permite una gran y destacada resistencia al viento en este tipo de screen, además de dar tensión constante al tejido.



ZIP Nexus 100		Línea						
Altura	Tejido*	1,50	2,00	2,50	3,00	3,50	4,00	Tubo de enrolle
2,00	Acrílico | PVC**	721	788	916	983	1.033	1.144	Ø 70
	Soltis 96	759	879	1.000	1.120	1.223	1.326	
2,50	PVC	748	815	956	1.023	1.073	1.197	Ø 78
	Soltis 96	839	986	1.132	1.279	1.409	1.539	
2,70	PVC	811	878	1.024	1.091	1.141	1.270	Ø 78
	Soltis 96	891	1.038	1.185	1.331	1.461	1.591	
3,00	PVC	827	894	1.048	1.115	1.165	1.302	Ø 78
	Soltis 96	891	1.038	1.185	1.331	1.461	1.591	
3,50	PVC	905	972	1.139	1.206	1.257	1.407	Ø 78
	Soltis 96	944	1.090	1.237	1.384	1.514	1.644	

ZIP Nexus 130		Línea							
Altura	Tejido*	1,50	2,00	2,50	3,00	3,50	4,00	4,50	5,00
2,00	Acrílico | PVC**	831	926	1.081	1.175	1.253	1.451	1.469	1.549
	Soltis 96	869	1.017	1.165	1.312	1.443	1.633	1.705	1.776
2,50	Acrílico | PVC**	858	952	1.121	1.215	1.293	1.504	1.522	1.615
	Soltis 96	949	1.123	1.297	1.471	1.629	1.846	1.944	2.042
2,70	Acrílico | PVC**	921	1.015	1.189	1.283	1.361	1.577	1.596	1.693
	Soltis 96	1.001	1.176	1.350	1.524	1.681	1.898	1.996	2.094
3,00	Acrílico | PVC**	937	1.031	1.213	1.307	1.385	1.609	1.627	1.733
	Soltis 96	1.001	1.176	1.350	1.524	1.681	1.898	1.996	2.094
3,50	PVC	1.015	1.110	1.304	1.399	1.477	1.714	1.732	1.851
	Soltis 96	1.054	1.228	1.402	1.576	1.734	1.950	2.048	2.147
4,00	PVC	1.199	1.293	1.501	1.595	1.673	1.924	1.942	2.074
	Soltis 96	1.290	1.491	1.692	1.892	2.076	2.320	2.444	2.569
4,50	PVC	1.225	1.319	1.541	1.635	1.713	1.976	1.995	2.140
	Soltis 96	1.290	1.491	1.692	1.892	2.076	2.320	2.444	2.569
5,00	PVC	1.251	1.346	1.580	1.675	1.752	2.029	2.048	2.206
	Soltis 96	1.290	1.491	1.692	1.892	2.076	2.320	2.444	2.569

* En los modelos Nexus no se recomienda lona con ventana. Para otros tejidos consultar páginas 8 y 9.
** Este precio corresponde a PVC estándar.

Motor*		
Modelo	Potencia	€
AM45 Plus Fsk WIFI	30 Nm	177.94

* Compatible con todos los emisores de A-OK Motors®

Sensores		
Modelo	Frecuencia	€
Sensor Helios (viento-sol)	868.3 Mhz	207,87
Sensor Wind (Barra de carga)*	868.3 Mhz	126,00

* Disponible en colores blanco y negro.

Colores disponibles

Colores estándar

Tarifa

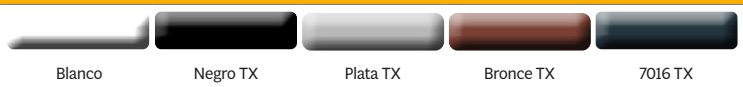

Blanco | Negro TX | Plata TX | Bronce TX | 7016 TX

Lacados (incrementos)

15%



7011 | 7016 | 8014 | 1013

20%



7022 | 7035 | Inox | 8019 | 8017 | 3005 | 6009 | 6005



Nexus
100-130 | Cable

Este minucioso sistema contiene un cierre lateral de lona mediante cremallera, lo que permite una gran y destacada resistencia al viento en este tipo de screen.

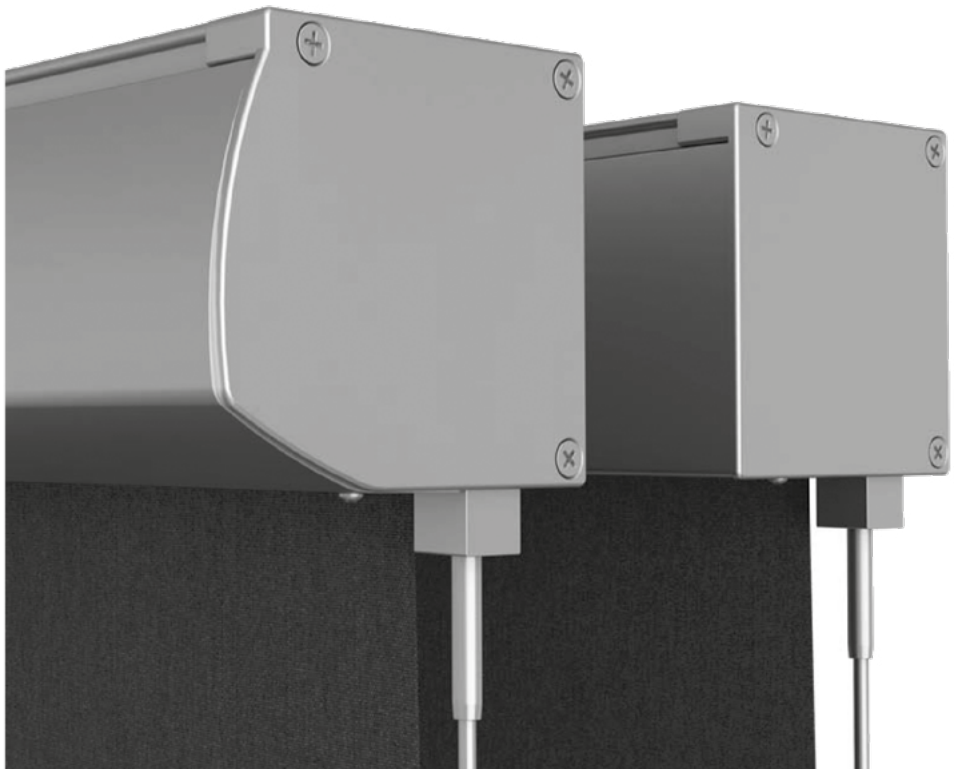

Nexus 100 con Cable*		Línea						
Altura	Tejido*	1,50	2,00	2,50	3,00	3,50	4,00	Tubo de enrolle
2,00	Acrílico | PVC**	589	680	832	899	973	1.084	Ø 70
	Soltis 96	627	771	915	1.035	1.163	1.266	
2,50	PVC	621	712	877	944	1.018	1.142	Ø 70
	Soltis 96	712	883	1.054	1.200	1.354	1.484	
2,70	PVC	633	724	895	962	1.036	1.166	Ø 70
	Soltis 96	714	885	1.056	1.202	1.356	1.486	
3,00	PVC	652	744	922	989	1.063	1.201	Ø 70
	Soltis 96	717	888	1.059	1.206	1.360	1.490	
3,50	PVC	684	775	967	1.034	1.108	1.259	Ø 70
	Soltis 96	723	893	1.064	1.211	1.365	1.495	
Número de soportes		2	3	4	4	5	5	

Nexus 130 con Cable*		Línea							
Altura	Tejido*	1,50	2,00	2,50	3,00	3,50	4,00	4,50	5,00
2,00	Acrílico | PVC**	715	834	1.014	1.108	1.211	1.408	1.451	1.531
	Soltis 96	753	925	1.098	1.245	1.400	1.591	1.687	1.758
2,50	Acrílico | PVC**	747	866	1.059	1.153	1.256	1.467	1.510	1.602
	Soltis 96	838	1.037	1.236	1.410	1.592	1.808	1.931	2.029
2,70	Acrílico | PVC**	760	879	1.077	1.171	1.274	1.490	1.533	1.631
	Soltis 96	841	1.039	1.238	1.412	1.594	1.811	1.933	2.032
3,00	Acrílico | PVC**	779	898	1.104	1.198	1.301	1.525	1.568	1.673
	Soltis 96	844	1.042	1.241	1.415	1.597	1.814	1.937	2.035
3,50	PVC	811	930	1.149	1.243	1.346	1.583	1.626	1.745
	Soltis 96	849	1.048	1.246	1.421	1.603	1.819	1.942	2.040
4,00	PVC	842	961	1.194	1.288	1.391	1.641	1.684	1.816
	Soltis 96	934	1.159	1.385	1.585	1.794	2.037	2.186	2.311
4,50	PVC	874	993	1.239	1.333	1.436	1.699	1.742	1.887
	Soltis 96	940	1.165	1.390	1.591	1.799	2.043	2.192	2.317
5,00	PVC	906	1.025	1.284	1.378	1.481	1.757	1.800	1.959
	Soltis 96	945	1.170	1.395	1.596	1.805	2.048	2.197	2.322
Número de soportes		2	3	4	4	5	5	6	6

* En los modelos Nexus no se recomienda lona con ventana. Para otros tejidos consultar páginas 8 y 9.
** Este precio corresponde a PVC estándar.

Motor*		
Modelo	Potencia	€
AM45 Plus FSK WIFI	15 Nm	161.49

* Compatible con todos los emisores de 868,30 Mhz de A-OK Motors®

Sensores		
Modelo	Frecuencia	€
Sensor Helios (viento-sol)	868.3 Mhz	207,87
Sensor Wind (Barra de carga)*	868.3 Mhz	126,00

* Disponible en colores blanco y negro.

Colores disponibles

Colores estándar								
Tarifa								
	Blanco	Negro TX	Plata TX	Bronce TX	7016 TX			
Lacados (incrementos)								
15%								
	7011	7016	8014	1013				
20%								
	7022	7035	Inox	8019	8017	3005	6009	6005

Minicofres







Minicofre Stor

Sistema versátil recomendado para ventanas y balcones. Elegante cofre de líneas suaves y redondeadas que facilitan la integración en la fachada de cualquier edificio.

Cerrado



Abierto



Abierto pegado a barandilla



Minicofre Stor*		Línea						
Corte	Tejido**	1,50	2,00	2,50	3,00	3,50	4,00	4,50
2,25	Acrílico | PVC***	398	427	516	545	582	670	700
	Soltis 96	439	521	603	686	776	858	940
2,50	Acrílico | PVC***	411	441	536	565	602	697	726
	Soltis 96	439	521	603	686	776	858	940
2,75	Acrílico | PVC***	424	454	556	585	621	723	753
	Soltis 96	518	627	736	845	961	1.070	1.179
3,00	Acrílico | PVC***	438	467	575	605	641	750	779
	Soltis 96	518	627	736	845	961	1.070	1.179
3,25	Acrílico | PVC***	451	480	595	624	661	776	805
	Soltis 96	518	627	736	845	961	1.070	1.179
3,50	Acrílico | PVC***	464	493	615	644	681	802	832
	Soltis 96	518	627	736	845	961	1.070	1.179
Número de soportes		2	2	2	3	3	3	3

* La línea máxima con soportes entre paredes es de 4,50 m.
Para cortes de lona mayores de 2,50m y lona acrílica se requiere tubo de enrolle de 60 Ø, por lo que la línea se limita a 4,50 m.
** Para otros tejidos consultar páginas 8 y 9.
*** Este precio corresponde a PVC estándar.

Motor*		
Modelo	Potencia	€
AM45 Plus Fsk WIFI	30 Nm	177.94

* Compatible con todos los emisores de 868,30 Mhz de A-OK Motors®

Sensores		
Modelo	Frecuencia	€
Sensor Helios (viento-sol)	868.3 Mhz	207,87
Sensor Wind (Barra de carga)*	868.3 Mhz	126,00

* Disponible en colores blanco y negro.

Colores disponibles

Colores estándar								
Tarifa	Blanco	Negro TX	Plata TX	Bronce TX	7016 TX			
Lacados (incrementos)								
15%	7011	7016	8014	1013				
20%	7022	7035	Inox	8019	8017	3005	6009	6005



Minicofre
Punto Recto con Tensión

Sistema versátil recomendado para ventanas y balcones. Elegante cofre de líneas suaves y redondeadas que facilitan la integración en la fachada de cualquier edificio.
Tarifa realizada considerando la lona de doble caída.

Cerrado



Abierto 90°



Abierto 150°



Abierto 180°



Minicofre PRT*		Línea						
Salida	Tejido**	1,50	2,00	2,50	3,00	3,50	4,00	4,50
0,60	Acrílico | PVC***	410	439	516	545	582	659	688
	Soltis 96	475	557	639	722	811	894	976
0,70	Acrílico | PVC***	422	452	534	563	599	682	711
	Soltis 96	476	558	641	723	813	895	978
0,80	Acrílico | PVC***	457	487	574	603	640	727	756
	Soltis 96	501	583	665	748	837	920	1.002
0,90	Acrílico | PVC***	470	499	592	621	658	750	780
	Soltis 96	503	585	667	750	840	922	1.004
1,00	Acrílico | PVC***	483	512	610	640	676	774	803
	Soltis 96	505	588	670	752	842	925	1.007
1,10	Acrílico | PVC***	496	525	628	657	694	797	826
	Soltis 96	587	696	805	914	1.030	1.139	1.248
1,20	Acrílico | PVC***	509	538	646	676	712	821	850
	Soltis 96	589	698	807	916	1.032	1.141	1.250
1,30	Acrílico | PVC***	523	552	666	695	732	846	875
	Soltis 96	593	702	811	920	1.036	1.145	1.254
1,40	Acrílico | PVC***	535	564	683	712	749	868	897
	Soltis 96	594	703	812	921	1.038	1.147	1.255
1,50	Acrílico | PVC***	562	592	716	745	782	906	935
	Soltis 96	611	720	829	938	1.055	1.164	1.273
Número de soportes		2	2	2	2	3	3	3

* La línea máxima con soportes entre paredes es de 4,50 m.
Para cortes de lona mayores de 2,50m y lona acrílica se requiere tubo de enrolle de 60 Ø, por lo que la línea se limita a 4,50 m.
** Para otros tejidos consultar páginas 8 y 9.
*** Este precio corresponde a PVC estándar.

Juego de brazos de semitensión.

NOTAS: Si se pide el toldo con soportes entreparedes la línea del toldo será 30 mm más pequeño que el hueco, puesto que cada soporte entre pared ocupa 15 mm.
Los brazos de tamaños superiores a 110cm, no pueden llevar doble caída.

Motor		
Modelo	Potencia	€
AM45 Plus FSK WIFI	15 Nm	161.49

Sensores		
Modelo	Frecuencia	€
Sensor Helios (viento-sol)	868.3 Mhz	207,87
Sensor Wind (Barra de carga)*	868.3 Mhz	126,00

Emisores		
Modelo	Canales	€
Emisor Apolo	1	46,67
	5	50,00

* Disponible en colores blanco y negro.

Colores disponibles

Colores estándar								
Tarifa								
	Blanco	Negro TX	Plata TX	Bronce TX	7016 TX			
Lacados (incrementos)								
15%								
	7011	7016	8014	1013				
20%								
	7022	7035	Inox	8019	8017	3005	6009	6005

Brazos Articulados





Stil

Toldo frontal extensible de brazos, especialmente diseñado para ventanas que puede ser instalado en otras estructuras. Apto para cubrir hasta 10 m^2.

Despiece

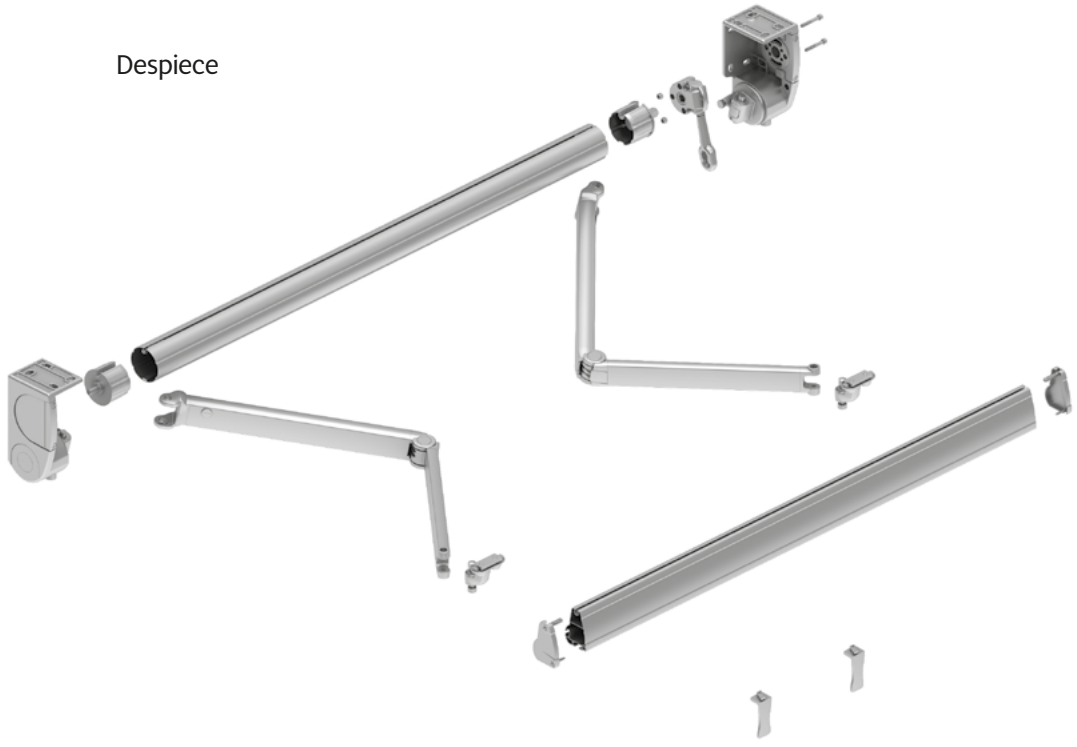

Stil		Línea							Líneas mínimas	
Salida	Tejidos*	2,00	2,50	3,00	3,50	4,00	4,50	5,00	Máquina o motor	Máquina exterior
1,25	Acrílico | PVC**	531	599	614	629	697	712	781	1,47	1,52
	Soltis 96	638	706	774	843	911	979	1.048		
1,50	Acrílico | PVC**	550	625	640	655	730	745	820	1,73	1,77
	Soltis 96	644	712	781	849	917	986	1.054		
1,75	Acrílico | PVC**		654	669	685	766	781	862	1,98	2,03
	Soltis 96		722	790	859	927	995	1.064		
2,00	Acrílico | PVC**			698	713	801	816	904	2,31	2,35
	Soltis 96			958	1.053	1.148	1.243	1.338		
2,25	Acrílico | PVC**			738	753	847	863	957	2,56	2,61
	Soltis 96			978	1.073	1.168	1.263	1.358		
2,50	Acrílico | PVC**				784	885	901	1.002	2,81	2,86
	Soltis 96				1.085	1.180	1.275	1.370		

* Para otros tejidos consultar páginas 8 y 9.
** Este precio corresponde a PVC estándar.

Motor		
Modelo	Potencia	€
AM45 Plus FSK WIFI	30 Nm	177.94
AM45 Plus FSK WIFI	50 Nm	188.83

Sensores		
Modelo	Frecuencia	€
Sensor Helios (viento-sol)	868.3 Mhz	207,87
Sensor Wind (Barra de carga)*	868.3 Mhz	126,00

* Disponible en colores blanco y negro.
NOTA: Motores de 30Nm. hasta 150 de salida, el resto de motores 50Nm.

Emisores		
Modelo	Canales	€
Emisor Apolo	1	46,67
	5	50,00

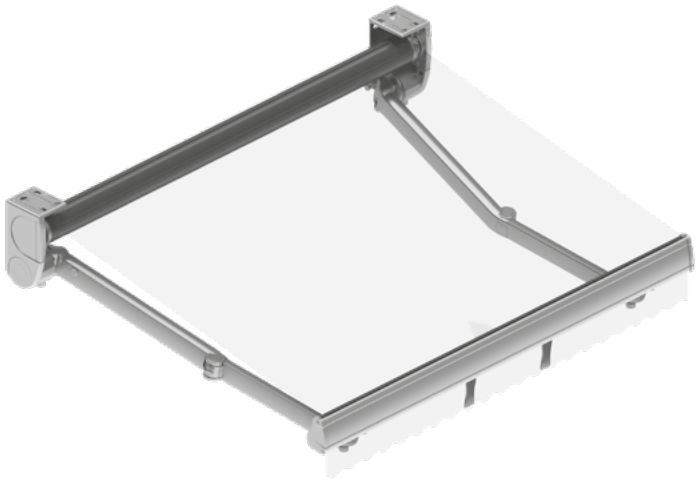

Colores disponibles

Colores estándar								
Tarifa	Blanco	Negro TX	Plata TX	Bronce TX	7016 TX			
Lacados (incrementos)								
15%	7011	7016	8014	1013				
20%	7022	7035	Inox	8019	8017	3005	6009	6005



Premium

Toldo frontal extensible de brazos apto para cubrir hasta18 m^2, especialmente diseñado para ventanas y que puede ser aplicado en otras estructuras. Ideal para grandes dimensiones.

Despiece



Premium		Línea											Líneas mínimas		
Salida	Tejidos*	2,00	2,50	3,00	3,50	4,00	4,50	5,00	5,50	6,00	Nm. Motor	LED***	Brazo cruzados	Máquina o motor	Máquina exterior
1,50	Acrílico | PVC**	588	661	675	689	762	775	848	862	935	50	384	1,07	1,80	1,84
	Soltis 96	682	749	816	882	949	1.016	1.083	1.149	1.216					
1,75	Acrílico | PVC**	693	691	705	718	798	812	891	905	984	50	421	1,20	2,05	2,10
	Soltis 96	774	759	825	892	959	1.026	1.092	1.159	1.226					
2,00	Acrílico | PVC**	717	804	735	749	835	849	935	948	1.035	50	449	1,36	2,38	2,43
	Soltis 96	891	984	996	1.089	1.182	1.275	1.369	1.462	1.555					
2,25	Acrílico | PVC**	738	830	762	776	869	882	975	989	1.081	50	493	1,49	2,63	2,68
	Soltis 96	898	991	1.003	1.096	1.189	1.283	1.376	1.469	1.562					
2,50	Acrílico | PVC**	760	859	791	805	904	918	1.017	1.031	1.130	50	522	1,61	2,88	2,93
	Soltis 96	907	1.000	1.012	1.105	1.198	1.292	1.385	1.478	1.572					
2,75	Acrílico | PVC**	788	894	907	839	945	958	1.064	1.078	1.184	50	576	1,78	3,21	3,26
	Soltis 96	922	1.015	1.108	1.119	1.213	1.306	1.399	1.493	1.586					
3,00	Acrílico | PVC**	823	936	949	963	993	1.007	1.120	1.133	1.246	50	582	1,90	3,46	3,51
	Soltis 96	944	1.037	1.130	1.224	1.235	1.328	1.422	1.515	1.608					
3,25	Acrílico | PVC**		967	981	995	1.032	1.046	1.165	1.178	1.298	50	620	2,03	3,72	3,76
	Soltis 96		1.049	1.142	1.236	1.247	1.340	1.434	1.527	1.620					
3,50	Acrílico | PVC**		1.014	1.028	1.042	1.167	1.099	1.225	1.238	1.364	50	625	2,16	3,97	4,02
	Soltis 96		1.209	1.329	1.449	1.569	1.607	1.726	1.846	1.966					
Con TH Ø 80						41	46	51	55	60					
Con Bambú 3									56	61					

* Para otros tejidos consultar páginas 8 y 9.
** Este precio corresponde a PVC estándar.
*** Luces LED con brazo Concept.

Brazos cruzados, con brazos cruzados la inclinación máxima es 30°.

Se recomienda su fabricación con tubo de enrolle TH Ø 80; es decir, a partir de 4 ,00 m de línea o salidas mayores de 3,00 m.

Estas medidas se recomiendan con Bambú 3; esto es, a partir de 5,00 m de línea y salidas mayores de 2,25 m.

Motor		
Modelo	Potencia	€
AM45 Plus FSK WIFI	50 Nm	188.83
Sensores		
Modelo	Frecuencia	€
Sensor Helios (viento-sol)	868.3 Mhz	207,87
Sensor Wind (Barra de carga)*	868.3 Mhz	126,00

* Disponible en colores blanco y negro.

Emisores		
Modelo	Canales	€
Emisor Apolo	1	46,67
	5	50,00

Colores disponibles

Colores estándar

Tarifa

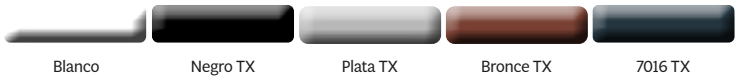

Blanco | Negro TX | Plata TX | Bronce TX | 7016 TX

Lacados (incrementos)

15%



7011 | 7016 | 8014 | 1013

20%



7022 | 7035 | Inox | 8019 | 8017 | 3005 | 6009 | 6005



Monoblock

Toldo sistema Monoblock que se adapta a múltiples espacios, con soportes integrados a una barra cuadrada, que nos permite instalar más accesorios según necesidad. Podemos cubrir hasta 18 m^2 con sólo 2 brazos.

Despiece

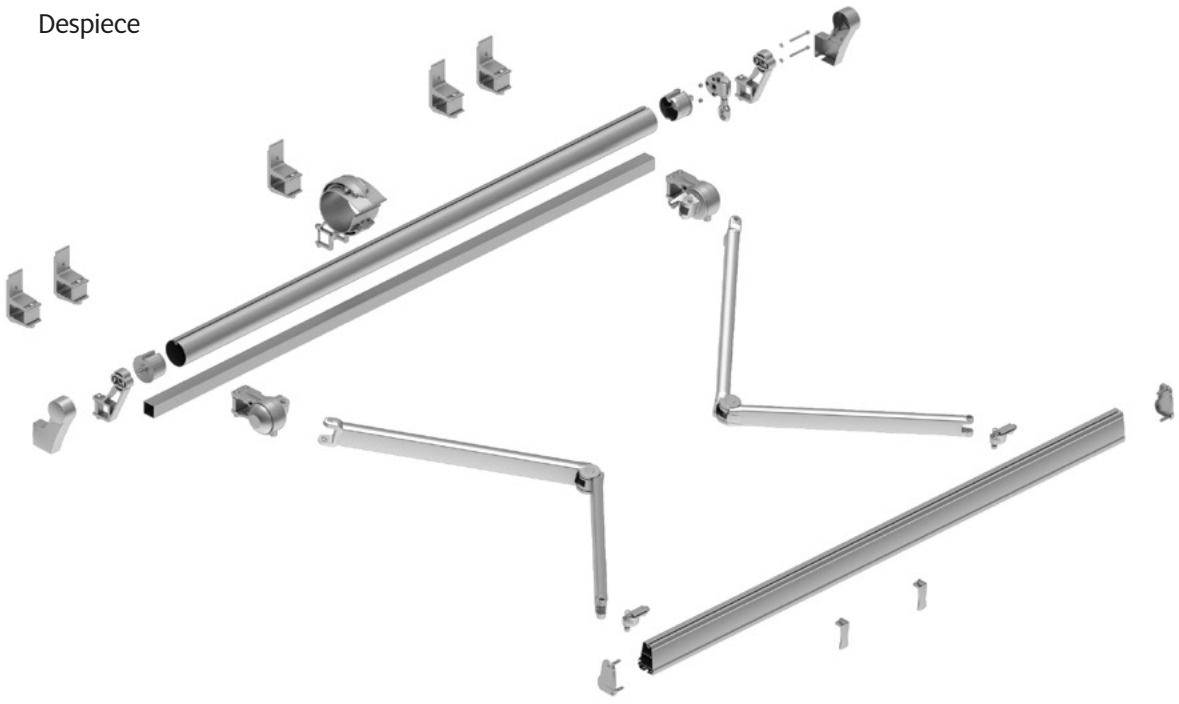

Monoblock *		Línea															
Salida	Tejidos**	2,00	2,50	3,00	3,50	4,00	4,50	5,00	5,50	6,00	6,50	7,00	8,00	9,00	10,00	11,00	12,00
1,50	Acrílico | PVC***	850	959	987	992	1.102	1.107	1.216	1.267	1.331	1.615	1.620	1.734	1.849	2.228	2.342	2.457
	Soltis 96	944	1.047	1.128	1.186	1.289	1.347	1.451	1.554	1.612	1.949	2.007	2.169	2.330	2.756	2.917	3.079
1,75	Acrílico | PVC***	968	990	1.018	1.023	1.139	1.144	1.261	1.311	1.382	1.671	1.676	1.798	1.919	2.310	2.431	2.552
	Soltis 96	1.048	1.058	1.139	1.197	1.300	1.358	1.462	1.565	1.624	1.966	2.024	2.186	2.347	2.778	2.940	3.101
2,00	Acrílico | PVC***	993	1.023	1.050	1.055	1.178	1.183	1.306	1.356	1.434	1.729	1.734	1.862	1.990	2.394	2.521	2.649
	Soltis 96	1.167	1.203	1.310	1.395	1.525	1.610	1.740	1.870	1.954	2.330	2.414	2.629	2.844	3.334	3.549	3.763
2,25	Acrílico | PVC***	1.014	1.050	1.078	1.083	1.212	1.217	1.347	1.397	1.481	1.781	1.786	1.920	2.055	2.469	2.603	2.738
	Soltis 96	1.175	1.211	1.319	1.403	1.533	1.618	1.748	1.878	1.963	2.342	2.426	2.641	2.856	3.350	3.565	3.779
2,50	Acrílico | PVC***	1.038	1.081	1.108	1.113	1.249	1.254	1.390	1.441	1.531	1.836	1.841	1.982	2.123	2.549	2.690	2.831
	Soltis 96	1.185	1.222	1.329	1.414	1.543	1.628	1.758	1.888	1.973	2.357	2.442	2.657	2.871	3.371	3.586	3.800
2,75	Acrílico | PVC***	1.067	1.210	1.144	1.149	1.292	1.297	1.440	1.490	1.587	1.900	1.905	2.053	2.200	2.641	2.789	2.936
	Soltis 96	1.201	1.331	1.345	1.430	1.560	1.645	1.775	1.905	1.989	2.382	2.467	2.681	2.896	3.404	3.618	3.833
3,00	Acrílico | PVC***	1.106	1.255	1.283	1.194	1.344	1.349	1.498	1.548	1.652	1.978	1.983	2.137	2.291	2.751	2.906	3.060
	Soltis 96	1.227	1.357	1.464	1.455	1.585	1.670	1.800	1.930	2.015	2.420	2.505	2.719	2.934	3.454	3.669	3.883
3,25	Acrílico | PVC***		1.289	1.316	1.321	1.384	1.389	1.545	1.595	1.706	2.038	2.043	2.204	2.365	2.838	2.999	3.160
	Soltis 96		1.370	1.478	1.562	1.599	1.684	1.814	1.944	2.028	2.440	2.525	2.740	2.954	3.482	3.696	3.911
3,50	Acrílico | PVC***		1.339	1.367	1.372	1.534	1.446	1.609	1.659	1.776	2.124	2.129	2.296	2.464	2.959	3.127	3.294
	Soltis 96		1.534	1.668	1.779	1.935	1.953	2.110	2.267	2.378	2.832	2.943	3.211	3.479	4.075	4.342	4.610
Con TH Ø80								51	55	60	65	70	79	89	98	108	118
Con Bambú 3									61	61	71	71	81	92	102	112	122
Número soportes		4	4	4	4	4	4	5	5	5	7	7	7	7	11	11	11
Número liras		0	0	0	0	0	0	1	1	1	2	2	2	2	3	3	3
Juego brazos		1	1	1	1	1	1	1	1	1	1,5	1,5	1,5	1,5	2	2	2

* Con brazos cruzados la inclinación máxima es 30°.
** Para otros tejidos consultar páginas 8 y 9.
*** Este precio corresponde a PVC estándar.

Se recomienda su fabricación con tubo de enrolle TH Ø 80; es decir, a partir de 5,00 m de línea.

Estas medidas se recomiendan con Bambú 3; esto es, a partir de 5,00 m de línea y salidas mayores de 2,25 m o líneas mayores de 6,00 m.

	Líneas mínimas		
Salida	Brazo cruzado	Normal	Incremento luz*
1,50	1,20	1,98	457
1,75	1,32	2,22	494
2,00	1,49	2,56	522
2,25	1,61	2,81	566
2,50	1,74	3,06	595

	Líneas mínimas		
Salida	Brazo cruzado	Normal	Incremento luz*
2,75	1,90	3,39	649
3,00	2,03	3,65	655
3,25	2,16	3,90	693
3,50	2,28	4,15	698

* El incremento por juego de brazos con luz incluye la fuente de alimentación.

Complementos (incrementos)	
Soporte a techo (unidad)	18
Soporte a techo PLUS (unidad)	38

Tejadillo



	Línea												Opcional	
	1,50	2,00	2,50	3,00	3,50	4,00	4,50	5,00	5,50	6,00	6,50	7,00	Juego tapas laterales grandes**	Juego tapas laterales pequeñas**
	191	221	250	279	324	353	398	427	472	501	546	575	51	43
# Soportes*	2	2	2	2	3	3	4	4	5	5	6	6		

* Cada soporte se acompaña de un juego de 2 regletas.
** Para obtener el precio con tapas añadir el correspondiente incremento indicado en las columnas de la derecha.

Motor*		
Modelo	Potencia	€
AM45 Plus FSK WIFI	50 Nm	188.93
AM60 Plus FSK WIFI	80 Nm	336,00
AM60 Plus FSK WIFI	120 Nm	346,07
AM60 Plus FSK WIFI	140 Nm	355,63
Sensores FSK		
Modelo	Frecuencia	€
Sensor Helios (viento-sol)	868.3 Mhz	207,87
Sensor Wind (Barra de carga)*	868.3 Mhz	126,00

* Disponible en colores blanco y negro.

Emisores FSK		
Modelo	Canales	€
Emisor Apolo	1	46,67
	5	50,00

Ábaco de motores

	Hasta 6,00 m de línea
Salida	Potencia
1,50	50 Nm
1,75	
2,00	
2,25	
2,50	50 Nm
2,75	
3,00	
3,25	80 Nm
3,50	

	Hasta 9,00 m de línea
Salida	Potencia
1,50	50 Nm
1,75	
2,00	80 Nm
2,25	
2,50	
2,75	
3,00	
3,25	120Nm
3,50	

	Hasta 12,00 m de línea
Salida	Potencia
1,50	80 Nm
1,75	
2,00	
2,25	120 Nm
2,50	
2,75	
3,00	140 Nm
3,25	
3,50	

Colores disponibles

Colores estándar

Tarifa



Blanco · Negro TX · Plata TX · Bronce TX · 7016 TX

Lacados (incrementos)

15%



7011 · 7016 · 8014 · 1013

20%



7022 · 7035 · Inox · 8019 · 8017 · 3005 · 6009 · 6005



Cofres







Stilbox

Stilbox es un toldo de grandes dimensiones que cuenta con un sistema de cofre para proteger la lona de las inclemencias del tiempo. Gracias a su novedoso diseño, suaviza la imagen de la fachada con líneas redondeadas.

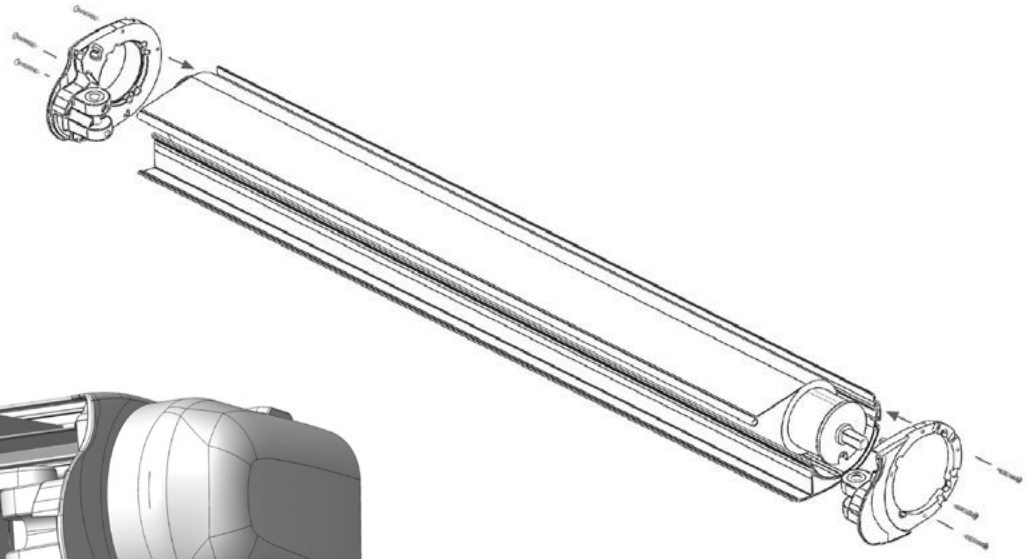

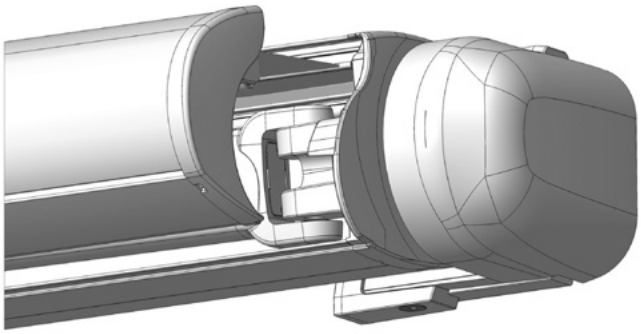

Stilbox*		Línea										Líneas mínimas
Salida	Tejidos**	2,00	2,50	3,00	3,50	4,00	4,50	5,00	5,50	6,00	Motor	
1,50	Acrílico | PVC***	1.010	1.142	1.215	1.288	1.422	1.555	1.626	1.760	1.831	50	1,79
	Soltis 96	1.104	1.230	1.356	1.481	1.620	1.796	1.871	2.048	2.123		
1,75	Acrílico | PVC***		1.173	1.246	1.319	1.459	1.593	1.671	1.804	1.882	50	2,05
	Soltis 96		1.241	1.367	1.493	1.631	1.807	1.882	2.059	2.134		
2,00	Acrílico | PVC***		1.205	1.278	1.351	1.498	1.632	1.716	1.850	1.934	50	2,38
	Soltis 96		1.386	1.538	1.691	1.861	2.059	2.166	2.363	2.470		
2,25	Acrílico | PVC***			1.306	1.379	1.532	1.666	1.757	1.891	1.981	50	2,63
	Soltis 96			1.546	1.699	1.869	2.067	2.174	2.371	2.478		
2,50	Acrílico | PVC***			1.336	1.409	1.569	1.703	1.800	1.934	2.031	50	2,88
	Soltis 96			1.557	1.709	1.879	2.077	2.184	2.382	2.489		
2,75	Acrílico | PVC***				1.445	1.612	1.746	1.850	1.983	2.087	50	3,21
	Soltis 96				1.726	1.896	2.093	2.200	2.398	2.505		
3,00	Acrílico | PVC***				1.490	1.664	1.797	1.908	2.042	2.152	50	3,46
	Soltis 96				1.751	1.921	2.119	2.226	2.423	2.530		

* Con líneas superiores a 5,00 m se recomienda el uso de soporte central.
** Para otros tejidos consultar páginas 8 y 9.
*** Este precio corresponde a PVC estándar.

Motor		
Modelo	Potencia	€
AM45 Plus FSK WIFI	50 Nm	188.93
Sensores		
Modelo	Frecuencia	€
Sensor Helios (viento-sol)	868.3 Mhz	207,87
Sensor Wind (Barra de carga)*	868.3 Mhz	126,00

* Disponible en colores blanco y negro.

Emisores		
Modelo	Canales	€
Emisor Apolo	1	46,67
	5	50,00

Complementos (incrementos)	
Soporte central	31
Juego de tapas de aluminio	138
Perfil tejadillo cofre de 7,00 m	222
Escuadra a techo (unidad)	59
Escuadra entre paredes (unidad)	65

Incremento de instalación entre paredes	
Diferencia entre el hueco y la línea del toldo	
Con máquina	Con motor
67	90

* En el caso de ir entre paredes, se debe indicar en pedido.

Colores disponibles

Colores estándar								
Tarifa	Blanco	Negro TX	Plata TX	Bronce TX	7016 TX			
Lacados (incrementos)								
15%	7011	7016	8014	1013				
20%	7022	7035	Inox	8019	8017	3005	6009	6005



Titán

Sistema de cofre con abatimiento frontal y brazos extensibles, disponible en las versiones Premium o Concept (esta última incluye brazos con luz LED), Ideal para instalaciones de gran tamaño. Permite cubrir áreas de hasta 18 m².

Despiece

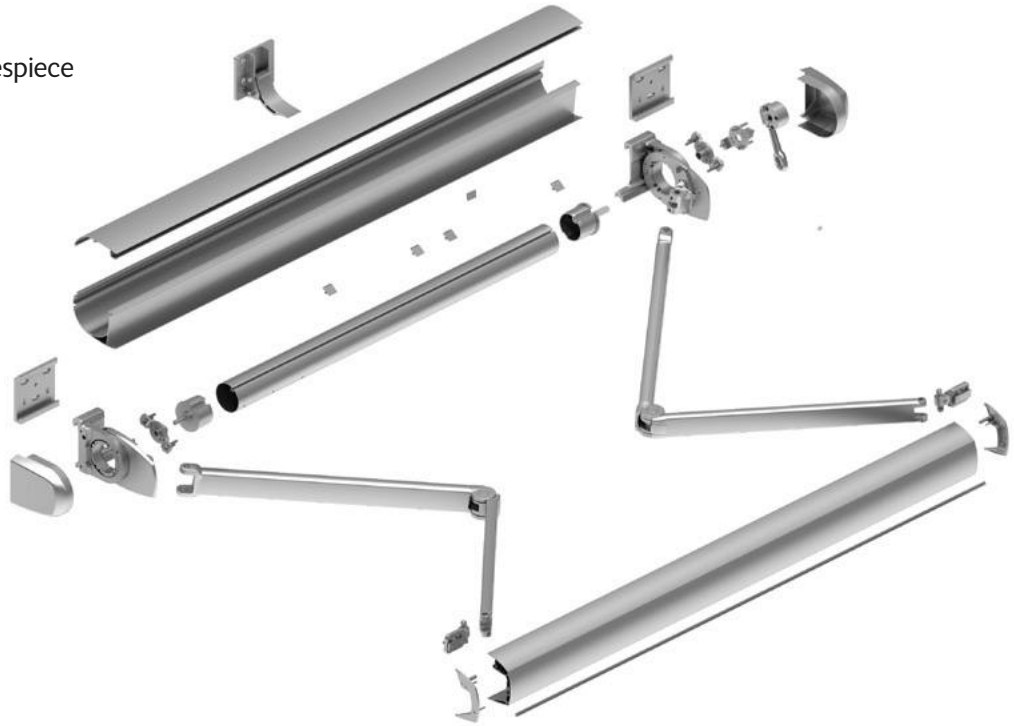

Titan*		Línea											Líneas mínimas
Salida	Tejidos**	2,00	2,50	3,00	3,50	4,00	4,50	5,00	5,50	6,00	Motor	LED****	
1,50	Acrílico | PVC***	1.012	1.144	1.217	1.290	1.424	1.558	1.628	1.762	1.833	50	384	1,77
	Soltis 96	1.106	1.232	1.358	1.484	1.622	1.798	1.873	2.050	2.125			
1,75	Acrílico | PVC***		1.176	1.248	1.321	1.461	1.595	1.673	1.807	1.884	50	421	2,02
	Soltis 96		1.243	1.369	1.495	1.633	1.810	1.885	2.061	2.136			
2,00	Acrílico | PVC***		1.208	1.280	1.353	1.500	1.634	1.718	1.852	1.936	50	449	2,35
	Soltis 96		1.388	1.541	1.693	1.863	2.061	2.168	2.366	2.473			
2,25	Acrílico | PVC***			1.308	1.381	1.535	1.668	1.759	1.893	1.984	50	493	2,60
	Soltis 96			1.549	1.701	1.871	2.069	2.176	2.374	2.481			
2,50	Acrílico | PVC***			1.338	1.411	1.571	1.705	1.802	1.936	2.034	50	522	2,86
	Soltis 96			1.559	1.711	1.882	2.079	2.186	2.384	2.491			
2,75	Acrílico | PVC***				1.447	1.614	1.748	1.852	1.986	2.089	50	576	3,19
	Soltis 96				1.728	1.898	2.096	2.203	2.400	2.507			
3,00	Acrílico | PVC***				1.492	1.666	1.800	1.910	2.044	2.154	50	582	3,44
	Soltis 96				1.753	1.923	2.121	2.228	2.426	2.533			

* Con líneas superiores a 5,00 m se recomienda el uso de soporte central.
** Para otros tejidos consultar páginas 8 y 9.
*** Este precio corresponde a PVC estándar.
**** Luz LED con brazos Concept

Motor		
Modelo	Potencia	€
AM45 Plus FSK WIFI	50 Nm	188.93

Sensores		
Modelo	Frecuencia	€
Sensor Helios (viento-sol)	868.3 Mhz	207,87
Sensor Wind (Barra de carga)*	868.3 Mhz	126,00

* Disponible en colores blanco y negro.

Emisores		
Modelo	Canales	€
Emisor Apolo	1	46,67
	5	50,00

Complementos (incrementos)	
Soporte central	31
Juego de tapas de aluminio	129
Perfil terajillo cofre de 7,00 m	222
Escuadra a techo (unidad)	59
Escuadra entre paredes (unidad)	65

Incremento instalación entre paredes	
Diferencia entre el hueco y la línea del toldo	
Con máquina	Con motor
71	92

* En el caso de ir entre paredes, se debe indicar en pedido.

Colores disponibles

Colores estándar

Tarifa



Blanco | Negro TX | Plata TX | Bronce TX | 7016 TX

Lacados (incrementos)

15%



7011 | 7016 | 8014 | 1013

20%



7022 | 7035 | Inox | 8019 | 8017 | 3005 | 6009 | 6005



Concept

Este cofre se distingue por recrear ambientes fácilmente reconocibles gracias a su refinada estética. Sobresale por la protección y cuidado excepcionales que brinda a la lona, complementados por su silencioso mecanismo y un diseño compacto y moderno. Está diseñado específicamente para incorporar los brazos Concept, los cuales permiten la integración de LEDs en sus perfiles, creando así un espacio iluminado y acogedor. Incluye tapas laterales de aluminio y no requiere de soporte central.

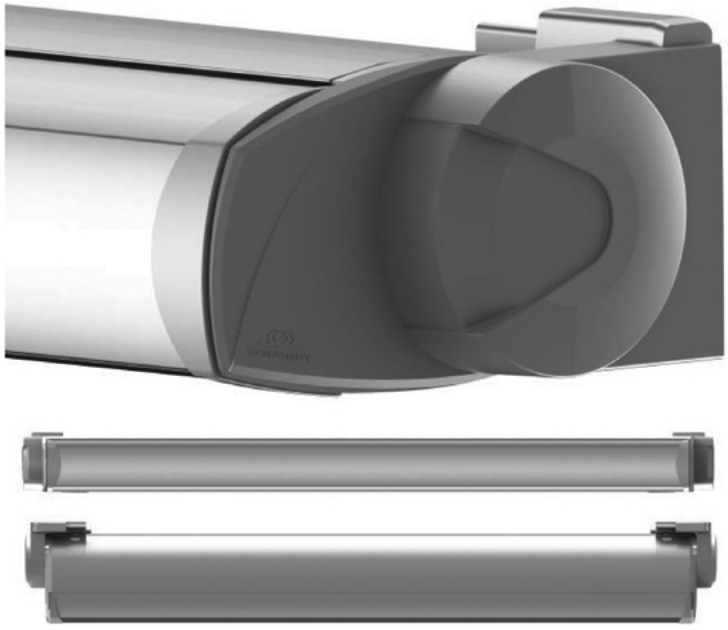

Concept		Línea											Líneas mínimas
Salida	Tejidos*	2,00	2,50	3,00	3,50	4,00	4,50	5,00	5,50	6,00	NM Motor	LED	
1,50	Acrílico | PVC**	1.092	1.230	1.308	1.386	1.525	1.670	1.741	1.886	1.957	50	384	1,77
	Soltis 96	1.186	1.317	1.449	1.580	1.724	1.911	1.986	2.173	2.248			
1,75	Acrílico | PVC**		1.261	1.339	1.417	1.563	1.708	1.785	1.930	2.008	50	421	2,02
	Soltis 96		1.329	1.460	1.591	1.735	1.922	1.997	2.185	2.260			
2,00	Acrílico | PVC**		1.293	1.371	1.449	1.602	1.747	1.831	1.975	2.059	50	449	2,35
	Soltis 96		1.474	1.631	1.789	1.965	2.173	2.280	2.489	2.596			
2,25	Acrílico | PVC**			1.399	1.477	1.636	1.781	1.872	2.016	2.107	50	493	2,60
	Soltis 96			1.639	1.797	1.973	2.181	2.288	2.497	2.604			
2,50	Acrílico | PVC**			1.429	1.507	1.673	1.818	1.915	2.060	2.157	50	522	2,86
	Soltis 96			1.650	1.808	1.983	2.192	2.299	2.507	2.614			
2,75	Acrílico | PVC**				1.543	1.716	1.860	1.964	2.109	2.213	50	576	3,19
	Soltis 96				1.824	2.000	2.208	2.315	2.524	2.631			
3,00	Acrílico | PVC**				1.588	1.767	1.912	2.023	2.167	2.278	50	582	3,44
	Soltis 96				1.849	2.025	2.233	2.341	2.549	2.656			
3,25	Acrílico | PVC**					1.808	1.952	2.069			50	620	3,86
	Soltis 96					2.039	2.247	2.354					
3,50	Acrílico | PVC**					1.865	2.010	2.133			50	625	3,93
	Soltis 96					2.287	2.517	2.656					

* Para otros tejidos consultar páginas 8 y 9.
** Este precio corresponde a PVC estándar.

Motor		
Modelo	Potencia	€
AM45 Plus FSK WIFI	50 Nm	188.93
Sensores		
Modelo	Frecuencia	€
Sensor Helios (viento-sol)	868.3 Mhz	207,87
Sensor Wind (Barra de carga)*	868.3 Mhz	126,00

* Disponible en colores blanco y negro.

Emisores		
Modelo	Canales	€
Emisor Apolo	1	46,67
	5	50,00

Complementos (incrementos)	
Juego de tapas de aluminio*	Incluido
Perfil terajillo cofre de 7,00 m	222
Escuadra a techo (unidad)	59
Escuadra entre paredes (unidad)	65

*Incluido en el modelo.

Incremento instalación entre paredes	
Diferencia entre el hueco y la línea del toldo	
Con máquina	Con motor
70	90

* En el caso de ir entre paredes, se debe indicar en pedido.

Colores disponibles

Colores estándar								
Tarifa								
	Blanco	Negro TX	Plata TX	Bronce TX	7016 TX			
Lacados (incrementos)								
15%								
	7011	7016	8014	1013				
20%								
	7022	7035	Inox	8019	8017	3005	6009	6005



Aland

El cofre Aland, con su diseño cuadrado y línea elegante, es perfecto para diseños minimalistas. Está recomendado para dimensiones de hasta 6,00 x 3,50 metros y es compatible con los brazos Premium y Concept, ofreciendo regulación frontal de la inclinación de los brazos. Este cofre es ideal para integrar iluminación LED, ya que permite tener luz tanto en el perfil del cofre —un sistema óptimo para iluminar sin necesidad de desplegar el toldo— como en los brazos, posibilitando la iluminación de más de 21 m².

Despiece

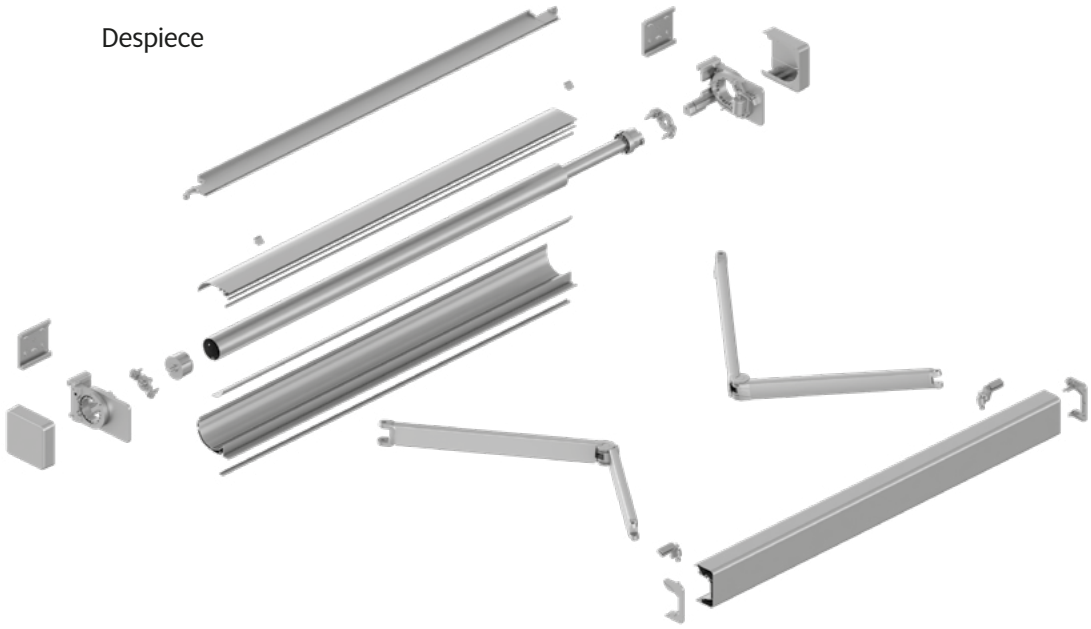

Aland		Línea											Líneas mínimas
Salida	Tejidos*	2,00	2,50	3,00	3,50	4,00	4,50	5,00	5,50	6,00	Motor	LED	
1,50	Acrílico | PVC**	1.135	1.289	1.384	1.478	1.634	1.812	1.883	2.093	2.164	50	384	1,75
	Soltis 96	1.229	1.377	1.524	1.672	1.833	2.052	2.128	2.380	2.456			
1,75	Acrílico | PVC**		1.321	1.416	1.510	1.673	1.850	1.928	2.138	2.216	50	421	2,00
	Soltis 96		1.389	1.536	1.684	1.844	2.064	2.140	2.392	2.468			
2,00	Acrílico | PVC**		1.354	1.448	1.543	1.712	1.889	1.974	2.184	2.268	50	449	2,33
	Soltis 96		1.534	1.709	1.883	2.075	2.316	2.424	2.697	2.805			
2,25	Acrílico | PVC**			1.477	1.571	1.747	1.924	2.016	2.225	2.317	50	493	2,58
	Soltis 96			1.717	1.892	2.084	2.325	2.432	2.706	2.814			
2,50	Acrílico | PVC**			1.507	1.602	1.784	1.962	2.060	2.269	2.367	50	522	2,83
	Soltis 96			1.728	1.903	2.095	2.336	2.443	2.717	2.825			
2,75	Acrílico | PVC**				1.639	1.828	2.005	2.110	2.320	2.424	50	576	3,16
	Soltis 96				1.920	2.112	2.353	2.461	2.734	2.842			
3,00	Acrílico | PVC**				1.686	1.882	2.059	2.170	2.379	2.491	50	582	3,42
	Soltis 96				1.947	2.139	2.380	2.488	2.761	2.869			
3,25	Acrílico | PVC**					1.922	2.100	2.217			50	620	3,67
	Soltis 96					2.154	2.394	2.502					
3,50	Acrílico | PVC**					1.982	2.159	2.283			50	625	3,92
	Soltis 96					2.404	2.666	2.806					
Tejadillo		148	148	148	148	148	148	148	198	198			

* Para otros tejidos consultar páginas 8 y 9.
** Este precio corresponde a PVC estándar.

Se recomienda su fabricación con tubo de enrolle TH Ø 80; a partir de 5,00 m de línea.

Motor		
Modelo	Potencia	€
AM45 Plus FSK WIFI	50 Nm	188.93

Sensores		
Modelo	Frecuencia	€
Sensor Helios (viento-sol)	868.3 Mhz	207,87
Sensor Wind (Barra de carga)*	868.3 Mhz	126,00

* Disponible en colores blanco y negro.

Emisores		
Modelo	Canales	€
Emisor Apolo	1	46,67
	5	50,00

Complementos (incrementos)	
Soporte central	31
Accionamiento con máquina	132
Escuadra a techo (unidad)	59
Escuadra entre paredes (unidad)	65

Incremento instalación entre paredes	
Diferencia entre el hueco y la línea del toldo	
Con máquina	Con motor
57	96

* En el caso de ir entre paredes, se debe indicar en pedido.

Colores disponibles

Colores estándar

Tarifa

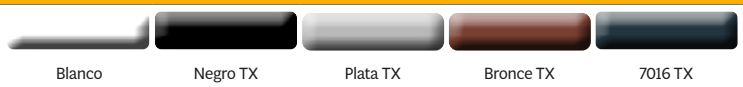

Blanco · Negro TX · Plata TX · Bronce TX · 7016 TX

Lacados (incrementos)

15%



7011 · 7016 · 8014 · 1013

20%



7022 · 7035 · Inox · 8019 · 8017 · 3005 · 6009 · 6005



Kyma

Este sistema de toldo cofre multibrazo está diseñado para la protección solar y es capaz de cubrir grandes espacios de hasta 49 m². Además de ofrecer protección solar, la incorporación de los brazos Concept permite iluminar un espacio diáfano de 49 m². Es un producto ideal para la hostelería, ya que posibilita cubrir e iluminar grandes superficies sin necesidad de anclar elementos al suelo, una ventaja significativa en lugares donde esto no está permitido. Ofrece iluminación tanto en los brazos como en la barra de carga.

Despiece

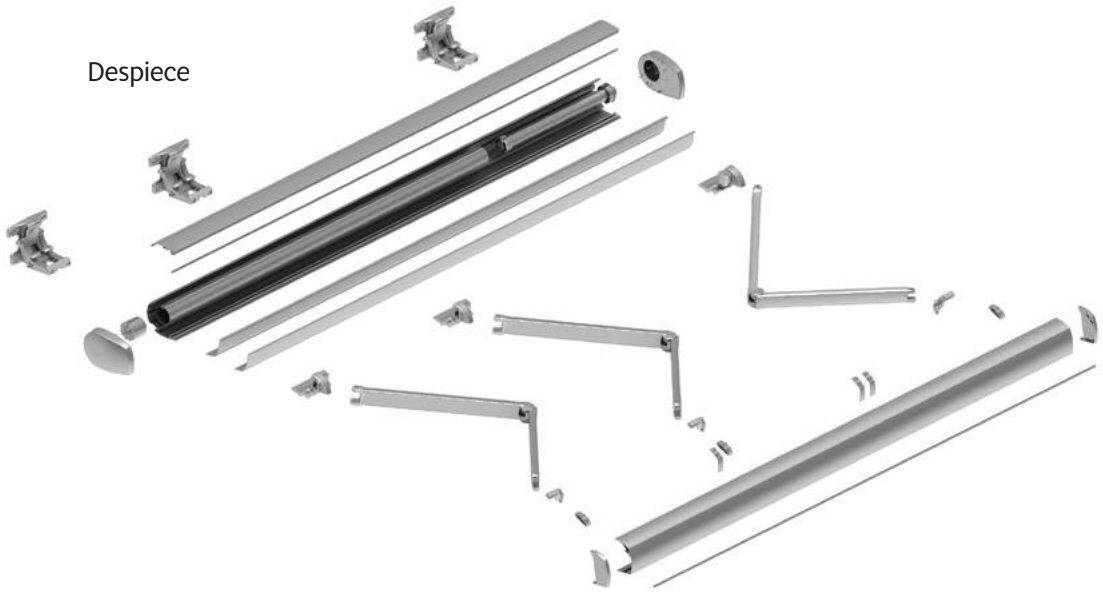

Kyma		Línea										Líneas mínimas
Salida	Tejidos*	2,00	2,50	3,00	3,50	4,00	4,50	5,00	5,50	6,00	LED	
1,50	Acrílico | PVC**	2.178	2.247	2.257	2.266	2.336	2.346	2.415	2.592	2.661	384	1,93
	Soltis 96	2.271	2.334	2.397	2.460	2.523	2.586	2.649	2.879	2.942		
1,75	Acrílico | PVC**		2.278	2.288	2.298	2.374	2.384	2.459	2.637	2.712	421	2,18
	Soltis 96		2.346	2.409	2.472	2.535	2.598	2.661	2.891	2.954		
2,00	Acrílico | PVC**			2.320	2.330	2.413	2.423	2.505	2.682	2.765	449	2,51
	Soltis 96			2.581	2.670	2.760	2.849	2.939	3.196	3.285		
2,25	Acrílico | PVC**			2.349	2.358	2.447	2.457	2.546	2.723	2.812	493	2,76
	Soltis 96			2.589	2.679	2.768	2.858	2.947	3.204	3.294		
2,50	Acrílico | PVC**				2.389	2.485	2.494	2.590	2.767	2.863	522	3,02
	Soltis 96				2.689	2.779	2.868	2.958	3.215	3.304		
2,75	Acrílico | PVC**				2.426	2.528	2.538	2.640	2.817	2.919	576	3,35
	Soltis 96				2.706	2.796	2.885	2.975	3.232	3.321		
3,00	Acrílico | PVC**					2.580	2.590	2.699	2.876	2.985	582	3,60
	Soltis 96					2.822	2.911	3.001	3.258	3.347		
3,25	Acrílico | PVC**					2.621	2.631	2.746	2.923	3.039	620	3,85
	Soltis 96					2.836	2.926	3.015	3.272	3.361		
3,50	Acrílico | PVC**						2.689	2.811	2.988	3.110	625	4,10
	Soltis 96						3.196	3.312	3.596	3.712		
Instalación a techo		529	529	529	529	529	529	529	529	529		
Número de brazos		2	2	2	2	2	2	2	2	2		
		1 solo perfil + TH Ø80										

* Para otros tejidos consultar páginas 8 y 9. | ** Este precio corresponde a PVC estándar.

Motor*		
Modelo	Potencia	€
AM45 Plus FSK WIFI	50 Nm	188.93
AM60 Plus FSK WIFI	80 Nm	336,00
AM60 Plus FSK WIFI	120 Nm	346,07
AM60 Plus FSK WIFI	140 Nm	355,63
Sensores FSK		
Modelo	Frecuencia	€
Sensor Helios (viento-sol)	868.3 Mhz	207,87
Sensor Wind (Barra de carga)*	868.3 Mhz	126,00

* Disponible en colores blanco y negro.

Emisores FSK		
Modelo	Canales	€
Emisor Apolo	1	46,67
	5	50,00

Colores disponibles

Colores estándar								
Tarifa								
	Blanco	Negro TX	Plata TX	Bronce TX	7016 TX			
Lacados (incrementos)								
15%								
	7011	7016	8014	1013				
20%								
	7022	7035	Inox	8019	8017	3005	6009	6005

Kyma		Línea									Líneas mínimas
Salida	Tejidos*	6,50	7,00	7,50	8,00	8,50	9,00	9,50	10,00	LED	
1,50	Acrílico | PVC**	3.208	3.218	4.209	4.209	4.269	4.269	4.698	4.698	384	1,93
	Soltis 96	3.543	3.606	4.590	4.643	4.697	4.750	5.173	5.226		
1,75	Acrílico | PVC**	3.265	3.275	4.273	4.273	4.339	4.339	4.781	4.781	421	2,18
	Soltis 96	3.560	3.623	4.608	4.661	4.714	4.767	5.196	5.249		
2,00	Acrílico | PVC**	3.324	3.334	4.338	4.338	4.410	4.410	4.865	4.865	449	2,51
	Soltis 96	3.924	4.014	5.025	5.105	5.184	5.264	5.726	5.806		
2,25	Acrílico | PVC**	3.376	3.386	4.397	4.397	4.476	4.476	4.941	4.941	493	2,76
	Soltis 96	3.937	4.026	5.038	5.117	5.197	5.277	5.743	5.822		
2,50	Acrílico | PVC**	3.432	3.441	4.459	4.459	4.545	4.545	5.022	5.022	522	3,02
	Soltis 96	3.953	4.042	5.054	5.133	5.213	5.293	5.764	5.844		
2,75	Acrílico | PVC**	3.496	3.506	4.530	4.530	4.623	4.623	5.115	5.115	576	3,35
	Soltis 96	3.978	4.068	5.079	5.159	5.238	5.318	5.798	5.878		
3,00	Acrílico | PVC**	3.575	3.585	4.616	4.616	4.715	4.715	5.227	5.227	582	3,60
	Soltis 96	4.017	4.107	5.118	5.198	5.277	5.357	5.850	5.930		
3,25	Acrílico | PVC**	3.636	3.646	4.683	4.683	4.789	4.789	5.315	5.315	620	3,85
	Soltis 96	4.039	4.128	5.139	5.219	5.299	5.378	5.878	5.958		
3,50	Acrílico | PVC**	3.723	3.733	4.777	4.777	4.889	4.889	5.437	5.437	625	4,10
	Soltis 96	4.431	4.548	5.585	5.692	5.798	5.904	6.447	6.553		
Instalación a techo		794	794	794	794	794	794	1.058	1.058		
Número de brazos		3	3	3	3	3	3	3	3		
		1 solo perfil + TH Ø80		Perfiles empalmados +TH Ø85							

* Para otros tejidos consultar páginas 8 y 9.
** Este precio corresponde a PVC estándar.

Ábaco de motores

Hasta 9,00 m de línea (3 brazos)	
Salida	Potencia
1,50	50 Nm
1,75	
2,00	80 Nm
2,25	
2,50	
2,75	
3,00	
3,25	120 Nm
3,50	

Hasta 14,00 m de línea (4 brazos)	
Salida	Potencia
1,50	80 Nm
1,75	
2,00	
2,25	120 Nm
2,50	
2,75	
3,00	140 Nm
3,25	
3,50	

Kyma		Línea									Líneas mínimas
Salida	Tejidos*	10,50	11,00	11,50	12,00	12,50	13,00	13,50	14,00	LED	
1,50	Acrílico | PVC**	4.900	4.959	5.161	5.220	5.422	5.852	6.053	6.053	384	1,93
	Soltis 96	5.481	5.534	5.789	5.842	6.097	6.520	6.775	6.828		
1,75	Acrílico | PVC**	4.983	5.048	5.250	5.316	5.518	5.960	6.162	6.162	421	2,18
	Soltis 96	5.504	5.557	5.812	5.865	6.120	6.549	6.804	6.857		
2,00	Acrílico | PVC**	5.067	5.140	5.341	5.414	5.616	6.071	6.272	6.272	449	2,51
	Soltis 96	6.087	6.167	6.448	6.528	6.809	7.271	7.553	7.633		
2,25	Acrílico | PVC**	5.143	5.222	5.424	5.503	5.705	6.171	6.372	6.372	493	2,76
	Soltis 96	6.104	6.184	6.465	6.545	6.826	7.292	7.574	7.653		
2,50	Acrílico | PVC**	5.224	5.310	5.511	5.597	5.799	6.276	6.478	6.478	522	3,02
	Soltis 96	6.125	6.205	6.486	6.566	6.847	7.319	7.600	7.680		
2,75	Acrílico | PVC**	5.317	5.409	5.611	5.703	5.905	6.398	6.599	6.599	576	3,35
	Soltis 96	6.159	6.239	6.520	6.600	6.881	7.361	7.642	7.722		
3,00	Acrílico | PVC**	5.429	5.528	5.729	5.828	6.030	6.542	6.744	6.744	582	3,60
	Soltis 96	6.211	6.291	6.572	6.652	6.933	7.426	7.708	7.787		
3,25	Acrílico | PVC**	5.516	5.622	5.824	5.929	6.131	6.657	6.859	6.859	620	3,85
	Soltis 96	6.239	6.319	6.601	6.680	6.962	7.462	7.743	7.823		
3,50	Acrílico | PVC**	5.639	5.751	5.953	6.065	6.267	6.815	7.017	7.017	625	4,10
	Soltis 96	6.861	6.967	7.275	7.381	7.689	8.232	8.540	8.646		
Instalación a techo		1.058	1.058	1.058	1.058	1.058	1.323	1.323	1.323		
Número de brazos		4	4	4	4	4	5	5	5		
		1 solo perfil + TH Ø80		Perfiles empalmados +TH Ø85							

* Para otros tejidos consultar páginas 8 y 9.
** Este precio corresponde a PVC estándar.

Ábaco de motores hasta 14m de línea

4 brazos	
Salida	Potencia
1,50	80 Nm
1,75	
2,00	
2,25	120 Nm
2,50	
2,75	
3,00	140 Nm
3,25	
3,50	

5 brazos	
Salida	Potencia
1,50	80 Nm
1,75	120 Nm
2,00	
2,25	120 Nm
2,50	
2,75	80 + 80
3,00	
3,25	
3,50	

6 brazos	
Salida	Potencia
1,50	100 Nm
1,75	120 Nm
2,00	
2,25	80 + 80
2,50	
2,75	
3,00	120 + 120
3,25	
3,50	



Arko

Este sistema de toldo cofre se caracteriza por incorporar un brazo con un perfil más ancho y un codo equipado con transmisión de cinta, lo cual no solo reduce el nivel de ruido sino que también proporciona mayor potencia. Esto permite el manejo sin inconvenientes de brazos de 4,00 metros de salida en una línea máxima de 6,00 metros. Gracias al sistema de LEDs integrado en el perfil del cofre, es posible iluminar hasta 24 m², incluso cuando el toldo se encuentra cerrado.

Despiece

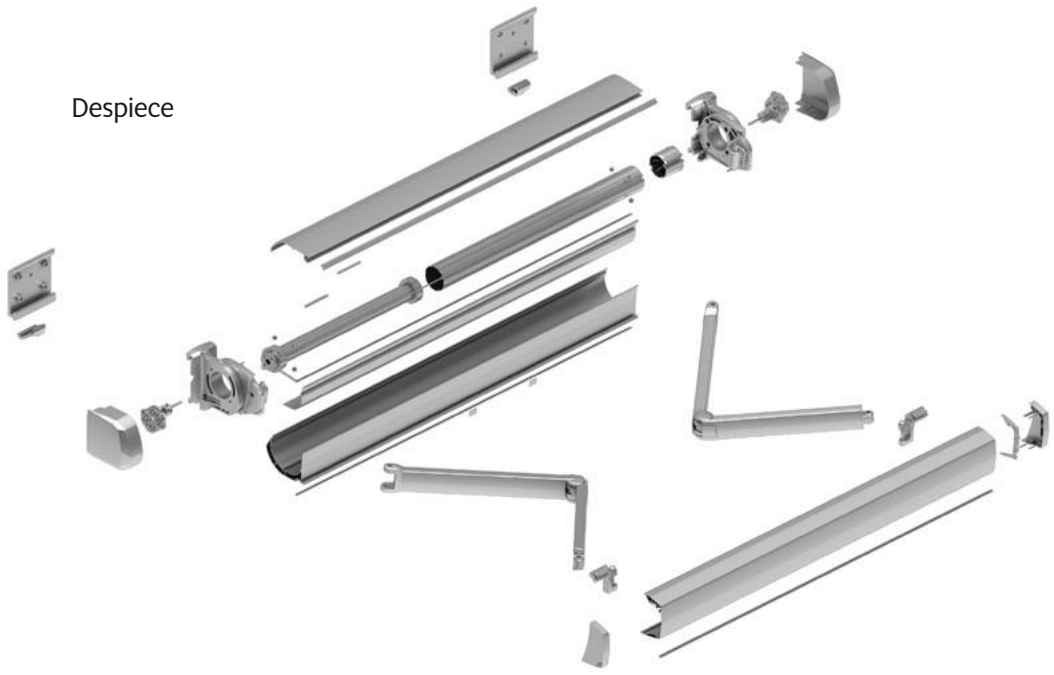

Arko		Línea								Líneas mínimas
Salida	Tejidos*	3,00	3,50	4,00	4,50	5,00	5,50	6,00	Motor	
2,00	Acrílico | PVC**	1.955	1.964	2.047	2.239	2.322	2.514	2.597	50	2,38
	Soltis 96	2.215	2.305	2.394	2.666	2.756	3.028	3.117		
2,50	Acrílico | PVC**	2.034	2.044	2.140	2.332	2.428	2.620	2.716	50	2,88
	Soltis 96	2.255	2.344	2.434	2.706	2.796	3.068	3.157		
3,00	Acrílico | PVC**			2.222	2.415	2.523	2.716	2.825	80	3,46
	Soltis 96			2.464	2.736	2.825	3.098	3.187		
3,50	Acrílico | PVC**				2.557	2.679	2.872	2.994	80	3,97
	Soltis 96				3.065	3.181	3.479	3.596		
4,00	Acrílico | PVC**					2.815	3.007	3.142	80	4,47
	Soltis 96					3.250	3.549	3.665		

* Para otros tejidos consultar páginas 8 y 9.
** Este precio corresponde a PVC estándar.

Se recomienda motorizar siempre, aunque admite el accionamiento mediante máquina hasta 3,00 m de salida (consultar Complementos).

Motor*		
Modelo	Potencia	€
AM45 Plus FSK WIFI	50 Nm	188.93
AM60 Plus FSK WIFI	80 Nm	336,00
AM60 Plus FSK WIFI	120 Nm	346,07
AM60 Plus FSK WIFI	140 Nm	355,63
Sensores FSK		
Modelo	Frecuencia	€
Sensor Helios (viento-sol)	868.3 Mhz	207,87
Sensor Wind (Barra de carga)*	868.3 Mhz	126,00

* Disponible en colores blanco y negro.

Emisores FSK		
Modelo	Canales	€
Emisor Apolo	1	46,67
	5	50,00

Iluminación	
Perfil cofre	Regulable
Línea hasta 4,00	474
Línea hasta 5,00	504
Línea hasta 6,00	583

Complementos (incrementos)	
Accionamiento con máquina	38
Placa soporte de 360 mm (unidad)	63
Placa soporte de 540 mm (unidad)	86
Perfil terajillo cofre de 7,00 m	222

Colores disponibles

Colores estándar

Tarifa



Blanco · Negro TX · Plata TX · Bronce TX · 7016 TX

Lacados (incrementos)

15%



7011 · 7016 · 8014 · 1013

20%



7022 · 7035 · Inox · 8019 · 8017 · 3005 · 6009 · 6005

Toldos Planos







Pérgola
80 × 40

El toldo corredero, con su estructura de 80x40, puede instalarse entre paredes o adherido al techo, siendo un diseño que elimina la necesidad de puntales gracias a su fijación directa a las paredes perimetrales o al techo. Esta estructura, fabricada en aluminio lacado, sostiene las guías de desplazamiento por las que se mueven travesaños o barras de soporte de doble macarrón. Estas barras sostienen las vainas de la lona, facilitando la apertura y cierre del toldo mediante cuerdas y poleas o a través de un sistema de correas de transmisión, las cuales están integradas dentro de las guías pudiendo motorizarse.

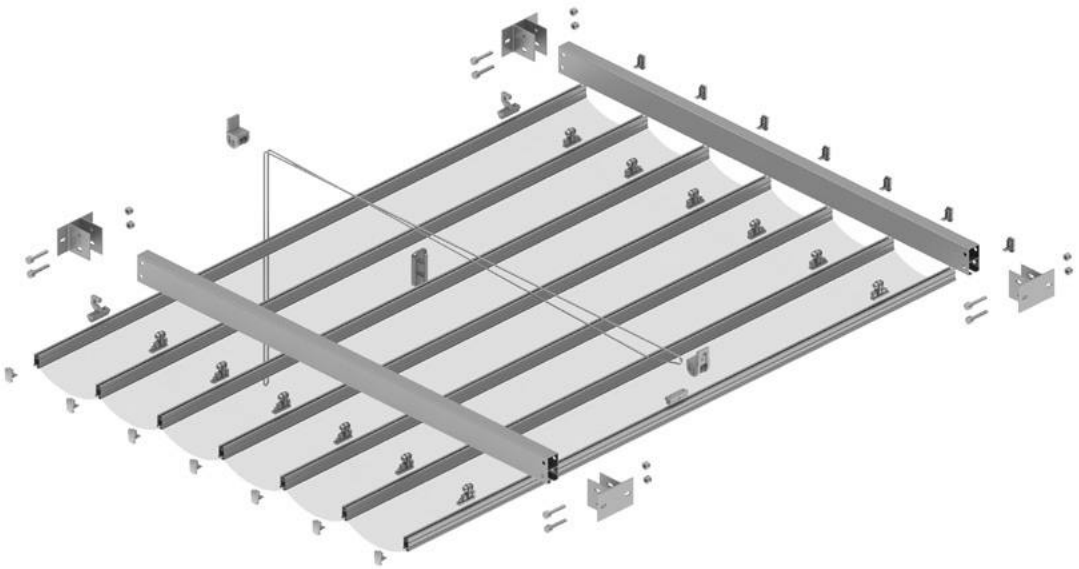

80 × 40 EP			Línea											
Núm. Palillos	Salida	Tejidos*	2,00	2,50	3,00	3,50	4,00	4,50	5,00	5,50	6,00	6,50	7,00	Guía extra
5	2,00	Acrílico | PVC**	667	709	792	834	897	979	1.022	1.190	1.233	1.315	1.358	86
		Soltis 96	799	873	988	1.062	1.157	1.271	1.346	1.546	1.621	1.735	1.810	
6	2,50	Acrílico | PVC**	718	761	851	893	960	1.050	1.093	1.284	1.327	1.417	1.460	102
		Soltis 96	850	925	1.047	1.122	1.220	1.342	1.417	1.641	1.715	1.837	1.912	
7	3,00	Acrílico | PVC**	827	884	996	1.053	1.138	1.250	1.307	1.536	1.592	1.704	1.761	117
		Soltis 96	1.003	1.103	1.258	1.357	1.485	1.639	1.739	2.011	2.110	2.265	2.364	
8	3,50	Acrílico | PVC**	879	936	1.056	1.112	1.201	1.321	1.378	1.630	1.686	1.806	1.863	132
		Soltis 96	1.055	1.154	1.317	1.416	1.548	1.710	1.810	2.105	2.204	2.367	2.466	
9	4,00	Acrílico | PVC**	988	1.059	1.201	1.272	1.379	1.521	1.592	1.881	1.952	2.094	2.165	147
		Soltis 96	1.208	1.333	1.528	1.652	1.812	2.008	2.132	2.475	2.599	2.794	2.919	
10	4,50	Acrílico | PVC**	1.064	1.135	1.285	1.356	1.466	1.616	1.687	2.012	2.083	2.233	2.304	175
		Soltis 96	1.284	1.408	1.612	1.736	1.900	2.103	2.228	2.606	2.730	2.933	3.058	
11	5,00	Acrílico | PVC**	1.149	1.234	1.406	1.491	1.620	1.791	1.877	2.226	2.311	2.483	2.568	178
		Soltis 96	1.413	1.562	1.798	1.947	2.140	2.376	2.525	2.939	3.088	3.324	3.473	
12	5,50	Acrílico | PVC**	1.225	1.310	1.490	1.575	1.707	1.887	1.972	2.357	2.442	2.622	2.707	205
		Soltis 96	1.489	1.638	1.882	2.031	2.228	2.472	2.621	3.070	3.219	3.463	3.612	
13	6,00	Acrílico | PVC**	1.310	1.409	1.611	1.710	1.860	2.062	2.162	2.572	2.671	2.873	2.972	208
		Soltis 96	1.618	1.792	2.068	2.242	2.467	2.744	2.918	3.403	3.577	3.853	4.027	
14	6,50	Acrílico | PVC**	1.386	1.485	1.695	1.794	1.948	2.158	2.257	2.703	2.802	3.012	3.111	236
		Soltis 96	1.694	1.867	2.152	2.326	2.555	2.840	3.014	3.534	3.708	3.992	4.166	
15	7,00	Acrílico | PVC**	1.470	1.584	1.815	1.929	2.101	2.333	2.447	2.917	3.030	3.262	3.375	239
		Soltis 96	1.822	2.021	2.338	2.537	2.795	3.112	3.311	3.867	4.066	4.383	4.582	
			2 guías							3 guías				

* Para otros tejidos consultar páginas 8 y 9.
** Este precio corresponde a PVC estándar.

Colores disponibles

Colores estándar

Tarifa



Blanco · Negro TX · Plata TX · Bronce TX · 7016 TX

Lacados (incrementos)

15%



7011 · 7016 · 8014 · 1013

20%



7022 · 7035 · Inox · 8019 · 8017 · 3005 · 6009 · 6005



Pérgola 2 pies
sin largueros 80 × 40



80 × 40
2 Pies sin Largueros*

Núm. Palillos	Salida	Tejidos**	Línea 2,00	2,50	3,00	3,50	4,00	4,50	5,00	5,50	6,00	6,50	7,00	Guía extra
5	2,00	Acrílico | PVC***	946	1.001	1.096	1.151	1.226	1.332	1.375	1.682	1.725	1.832	1.874	86
		Soltis 96	1.078	1.165	1.292	1.379	1.486	1.625	1.699	2.038	2.113	2.252	2.327	
6	2,50	Acrílico | PVC***	998	1.053	1.155	1.210	1.289	1.403	1.446	1.776	1.819	1.934	1.976	102
		Soltis 96	1.130	1.217	1.351	1.438	1.549	1.696	1.770	2.132	2.207	2.354	2.429	
7	3,00	Acrílico | PVC***	1.107	1.176	1.301	1.370	1.467	1.603	1.660	2.027	2.084	2.221	2.278	117
		Soltis 96	1.283	1.395	1.562	1.674	1.813	1.993	2.092	2.502	2.602	2.781	2.881	
8	3,50	Acrílico | PVC***	1.158	1.227	1.360	1.429	1.530	1.674	1.731	2.121	2.178	2.323	2.380	132
		Soltis 96	1.334	1.446	1.621	1.733	1.876	2.064	2.163	2.596	2.696	2.883	2.983	
9	4,00	Acrílico | PVC***	1.268	1.351	1.505	1.589	1.707	1.874	1.945	2.373	2.444	2.610	2.681	147
		Soltis 96	1.488	1.624	1.832	1.969	2.141	2.361	2.485	2.966	3.091	3.311	3.435	
10	4,50	Acrílico | PVC***	1.344	1.427	1.589	1.672	1.795	1.970	2.041	2.504	2.575	2.749	2.820	175
		Soltis 96	1.564	1.700	1.916	2.053	2.229	2.457	2.581	3.098	3.222	3.450	3.574	
11	5,00	Acrílico | PVC***	1.428	1.526	1.710	1.808	1.948	2.145	2.230	2.718	2.803	3.000	3.085	178
		Soltis 96	1.692	1.854	2.102	2.264	2.469	2.729	2.879	3.431	3.580	3.840	3.990	
12	5,50	Acrílico | PVC***	1.504	1.602	1.794	1.891	2.036	2.241	2.326	2.849	2.934	3.139	3.224	205
		Soltis 96	1.768	1.930	2.186	2.348	2.556	2.825	2.974	3.562	3.711	3.979	4.129	
13	6,00	Acrílico | PVC***	1.589	1.701	1.915	2.026	2.189	2.416	2.515	3.063	3.163	3.389	3.488	208
		Soltis 96	1.897	2.083	2.372	2.559	2.796	3.098	3.272	3.895	4.069	4.370	4.544	
14	6,50	Acrílico | PVC***	1.665	1.777	1.999	2.110	2.277	2.512	2.611	3.195	3.294	3.528	3.627	236
		Soltis 96	1.973	2.159	2.456	2.642	2.884	3.193	3.367	4.026	4.200	4.509	4.683	
15	7,00	Acrílico | PVC***	1.750	1.876	2.120	2.245	2.430	2.687	2.800	3.409	3.522	3.779	3.892	239
		Soltis 96	2.102	2.313	2.642	2.854	3.124	3.466	3.665	4.359	4.557	4.899	5.098	
			2 guías - 2 pies							3 guías - 3 pies				

* Precios de porterías calculados para una altura de los pies de 2,5 metros.
El perfil frontal de las porterías es una guía con ranura lateral para regleta:
- La ranura lateral permite ajustar y fijar fácilmente los soportes de las guías.
- La ranura inferior facilita la colocación de una cortina o de soportes para los telones verticales.

Las porterías con 3 pies llevan la pieza de empalme en "T", por lo que el frontal va en dos piezas. Como opción se puede solicitar el frontal de una pieza, en este caso se sustituirá la pieza de empalme en "T" por una "U" interior con su regleta.

** Para otros tejidos consultar páginas 8 y 9.
*** Este precio corresponde a PVC estándar.

Incremento altura de pies*
52 €/metro lineal

Pilar adicional con base y "U" interior (sin regletas)
92

*Para 2 pies a 3,00 ml añadir 52 € (1 ml).

Incremento por descuadre frontal	Incremento por descuadre lateral
10 %	15 %

Colores disponibles

Colores estándar								
Tarifa								
	Blanco	Negro TX	Plata TX	Bronce TX	7016 TX			
Lacados (incrementos)								
15%								
	7011	7016	8014	1013				
20%								
	7022	7035	Inox	8019	8017	3005	6009	6005

Pérgola 2 pies
con largueros 80 × 40

Guía + tubo de refuerzo

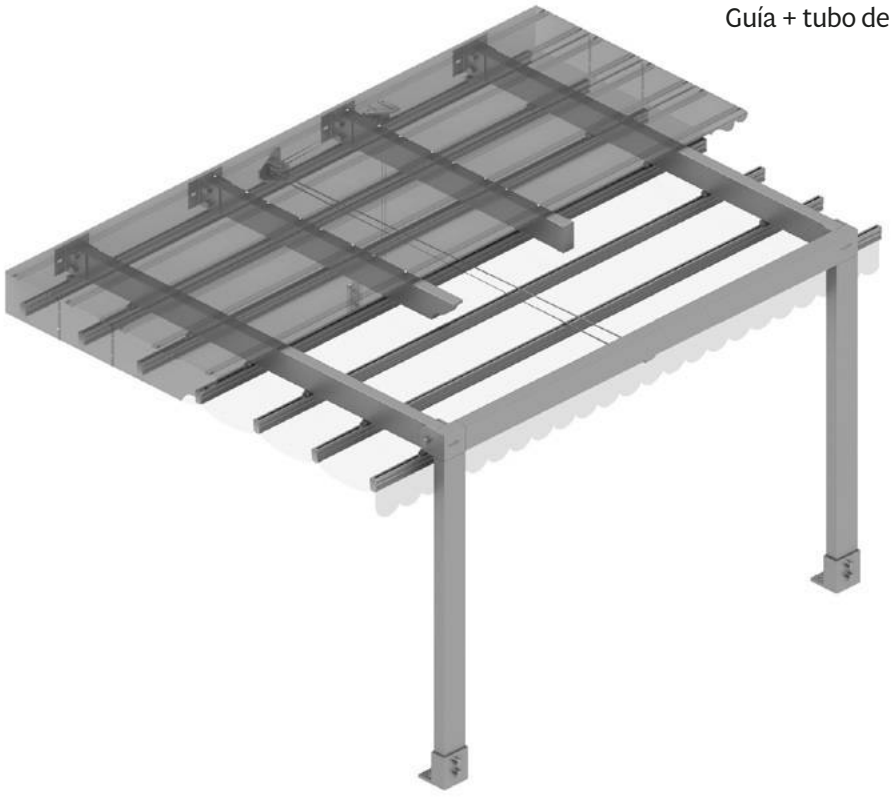

80 × 40
2 Pies con Largueros*

Núm. Palillos	Salida	Tejidos**	Línea 2,00	2,50	3,00	3,50	4,00	4,50	5,00	5,50	6,00	6,50	7,00	Guía extra
5	2,00	Acrílico | PVC***	1.086	1.141	1.235	1.290	1.365	1.472	1.514	1.821	1.864	1.971	2.014	86
		Soltis 96	1.218	1.305	1.431	1.518	1.625	1.764	1.839	2.178	2.252	2.391	2.466	
6	2,50	Acrílico | PVC***	1.158	1.213	1.315	1.370	1.449	1.564	1.606	1.936	1.979	2.094	2.136	102
		Soltis 96	1.290	1.377	1.511	1.598	1.709	1.856	1.930	2.292	2.367	2.514	2.589	
7	3,00	Acrílico | PVC***	1.288	1.357	1.481	1.551	1.647	1.784	1.841	2.208	2.265	2.402	2.459	117
		Soltis 96	1.464	1.576	1.743	1.855	1.994	2.174	2.273	2.683	2.783	2.962	3.062	
8	3,50	Acrílico | PVC***	1.360	1.429	1.561	1.630	1.731	1.876	1.933	2.323	2.380	2.525	2.581	132
		Soltis 96	1.536	1.648	1.823	1.935	2.078	2.265	2.365	2.798	2.898	3.085	3.184	
9	4,00	Acrílico | PVC***	1.490	1.573	1.728	1.811	1.930	2.096	2.167	2.595	2.666	2.833	2.904	147
		Soltis 96	1.710	1.847	2.054	2.191	2.363	2.583	2.708	3.189	3.313	3.533	3.658	
10	4,50	Acrílico | PVC***	1.607	1.691	1.853	1.936	2.059	2.234	2.304	2.768	2.839	3.013	3.084	175
		Soltis 96	1.827	1.964	2.180	2.316	2.493	2.721	2.845	3.361	3.486	3.714	3.838	
11	5,00	Acrílico | PVC***	1.692	1.790	1.974	2.071	2.212	2.409	2.494	2.982	3.067	3.263	3.349	178
		Soltis 96	1.956	2.118	2.366	2.527	2.732	2.993	3.142	3.694	3.843	4.104	4.253	
12	5,50	Acrílico | PVC***	1.810	1.907	2.099	2.197	2.341	2.546	2.631	3.154	3.239	3.444	3.529	205
		Soltis 96	2.074	2.235	2.491	2.653	2.862	3.130	3.279	3.867	4.016	4.285	4.434	
13	6,00	Acrílico | PVC***	1.894	2.006	2.220	2.332	2.494	2.721	2.820	3.369	3.468	3.694	3.794	208
		Soltis 96	2.202	2.389	2.678	2.864	3.101	3.403	3.577	4.200	4.374	4.675	4.849	
14	6,50	Acrílico | PVC***	2.012	2.123	2.345	2.457	2.624	2.858	2.957	3.541	3.640	3.875	3.974	236
		Soltis 96	2.320	2.506	2.803	2.989	3.231	3.540	3.714	4.372	4.546	4.856	5.030	
15	7,00	Acrílico | PVC***	2.096	2.222	2.466	2.592	2.777	3.033	3.147	3.755	3.869	4.125	4.239	239
		Soltis 96	2.448	2.660	2.989	3.200	3.471	3.813	4.011	4.705	4.904	5.246	5.445	
			2 guías - 2 pies							3 guías - 3 pies				

* Precios de porterías calculados para una altura de los pies de 2,5 metros.
El perfil frontal de las porterías es una guía con ranura lateral para regleta:
- La ranura lateral permite ajustar y fijar fácilmente los soportes de las guías.
- La ranura inferior facilita la colocación de una cortina o de soportes para los telones verticales.

Las porterías con 3 pies llevan la pieza de empalme en "T", por lo que el frontal va en dos piezas. Como opción se puede solicitar el frontal de una pieza, en este caso se sustituirá la pieza de empalme en "T" por una "U" interior con su regleta.

** Para otros tejidos consultar páginas 8 y 9.
*** Este precio corresponde a PVC estándar.

Incremento altura de pies
52 €/metro lineal

Pilar adicional con base y "U" interior (sin regletas)
92

Incremento por descuadre frontal	Incremento por descuadre lateral
10 %	15 %

Colores disponibles

Colores estándar								
Tarifa	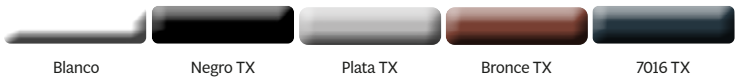							
	Blanco	Negro TX	Plata TX	Bronce TX	7016 TX			
Lacados (incrementos)								
15%								
	7011	7016	8014	1013				
20%								
	7022	7035	Inox	8019	8017	3005	6009	6005

Pérgola 4 pies
autoportante con largueros 80 × 40



80 × 40
4 Pies con Largueros*

Núm. Palillos	Salida	Tejidos**	Línea 2,00	2,50	3,00	3,50	4,00	4,50	5,00	5,50	6,00	6,50	7,00	Guía extra
5	2,00	Acrílico | PVC***	1.347	1.414	1.521	1.588	1.675	1.807	1.850	2.295	2.338	2.469	2.512	86
		Soltis 96	1.357	1.444	1.571	1.658	1.764	1.903	1.978	2.317	2.392	2.531	2.605	
6	2,50	Acrílico | PVC***	1.419	1.486	1.601	1.668	1.759	1.899	1.941	2.410	2.452	2.592	2.634	102
		Soltis 96	1.450	1.537	1.671	1.758	1.869	2.016	2.090	2.453	2.527	2.674	2.749	
7	3,00	Acrílico | PVC***	1.549	1.630	1.767	1.849	1.958	2.119	2.176	2.682	2.738	2.900	2.957	117
		Soltis 96	1.645	1.756	1.924	2.035	2.175	2.354	2.454	2.864	2.964	3.143	3.243	
8	3,50	Acrílico | PVC***	1.621	1.702	1.847	1.929	2.042	2.211	2.268	2.797	2.853	3.023	3.079	132
		Soltis 96	1.737	1.849	2.024	2.136	2.280	2.467	2.566	3.000	3.099	3.286	3.386	
9	4,00	Acrílico | PVC***	1.751	1.847	2.013	2.109	2.240	2.432	2.503	3.068	3.139	3.331	3.402	147
		Soltis 96	1.932	2.069	2.277	2.413	2.586	2.806	2.930	3.411	3.535	3.755	3.880	
10	4,50	Acrílico | PVC***	1.869	1.964	2.139	2.234	2.369	2.569	2.640	3.241	3.312	3.511	3.582	175
		Soltis 96	2.091	2.228	2.443	2.580	2.756	2.984	3.109	3.625	3.749	3.977	4.102	
11	5,00	Acrílico | PVC***	1.953	2.063	2.260	2.369	2.523	2.744	2.829	3.455	3.540	3.762	3.847	178
		Soltis 96	2.220	2.381	2.630	2.791	2.996	3.257	3.406	3.958	4.107	4.368	4.517	
12	5,50	Acrílico | PVC***	2.071	2.180	2.385	2.495	2.652	2.881	2.966	3.628	3.713	3.942	4.027	205
		Soltis 96	2.379	2.540	2.796	2.958	3.167	3.435	3.585	4.172	4.321	4.590	4.739	
13	6,00	Acrílico | PVC***	2.155	2.279	2.506	2.630	2.805	3.056	3.155	3.842	3.941	4.192	4.292	208
		Soltis 96	2.507	2.694	2.983	3.169	3.407	3.708	3.882	4.505	4.679	4.980	5.154	
14	6,50	Acrílico | PVC***	2.273	2.397	2.631	2.755	2.934	3.193	3.293	4.015	4.114	4.373	4.472	236
		Soltis 96	2.666	2.853	3.149	3.336	3.577	3.887	4.061	4.719	4.893	5.202	5.376	
15	7,00	Acrílico | PVC***	2.358	2.496	2.752	2.890	3.087	3.369	3.482	4.229	4.342	4.623	4.737	239
		Soltis 96	2.795	3.006	3.336	3.547	3.817	4.159	4.358	5.052	5.251	5.593	5.791	
			2 guías - 4 pies							3 guías - 6 pies				

* Precios de porterías calculados para una altura de los pies de 2,5 metros.
El perfil frontal de las porterías es una guía con ranura lateral para regleta:
- La ranura lateral permite ajustar y fijar fácilmente los soportes de las guías.
- La ranura inferior facilita la colocación de una cortina o de soportes para los telones verticales.

Las porterías con 3 pies llevan la pieza de empalme en "T", por lo que el frontal va en dos piezas. Como opción se puede solicitar el frontal de una pieza, en este caso se sustituirá la pieza de empalme en "T" por una "U" interior con su regleta.

** Para otros tejidos consultar páginas 8 y 9.
*** Este precio corresponde a PVC estándar.

Incremento altura de pies
52 €/metro lineal

Pilar adicional con base y "U" interior (sin regletas)
92

Incremento por descuadre frontal	Incremento por descuadre lateral
10 %	15 %

Colores disponibles

Colores estándar

Tarifa



Blanco | Negro TX | Plata TX | Bronce TX | 7016 TX

Lacados (incrementos)

15%



7011 | 7016 | 8014 | 1013

20%



7022 | 7035 | Inox | 8019 | 8017 | 3005 | 6009 | 6005

Motores y Complementos pérgolas

Motorización oculta (correa dentada)*		
Salida	Línea	
	5,00	7,00
4,00	778	1.034
5,00	807	1.064
6,00	837	1.093
7,00	867	1.123
Núm. guías	2	3

* Incluye mecanización de guía con correa oculta, tensores, terminales y la correa dentada y tubo de transmisión

Complementos motorización oculta (cinta)	
Soporte pared inclinación regulable (1 por guía)	113
Adaptador para sujetar la guía a un perfil ZEN (1 por guía)	91

Motor		
Modelo	Potencia	€
AM45 Plus FSK WIFI	15 Nm	161,49
Sensores		
Modelo	Frecuencia	€
Sensor Helios (viento-sol)	868.3 Mhz	207,87
Sensor Wind (Barra de carga)*	868.3 Mhz	126,00

* Disponible en colores blanco y negro.

Emisores		
Modelo	Canales	€
Emisor Apolo	1	46,67
	5	50,00



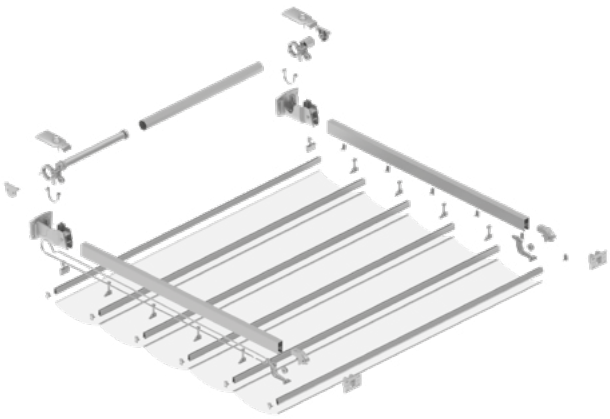

Tejadillo para pérgola

	Línea													
Salida	2,00	2,50	3,00	3,50	4,00	4,50	5,00	5,50	6,00	6,50	7,00	Tapas laterales	Número Lamas	Salida máxima con doble portería
2,50	102	114	125	137	149	161	172	184	196	207	219	48	1	1,50
6,50	161	184	207	231	254	278	301	325	348	372	395	48	2	5,50
10,50	219	254	290	325	360	395	430	465	501	536	571	107	3	9,50

Para obtener el precio con tapas añadir el correspondiente incremento indicado en la columna de la derecha.

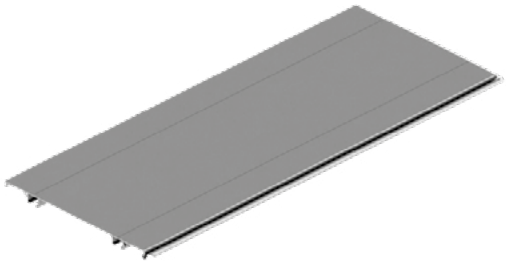



Colores disponibles

Colores estándar								
Tarifa	Blanco	Negro TX	Plata / Plata TX	Bronce TX	7016 TX			
Lacados (incrementos)								
15%	7011	7016	8014	1013				
20%	7022	7035	Inox	8019	8017	3005	6009	6005

Pérgola
Entre Paredes 120 × 120

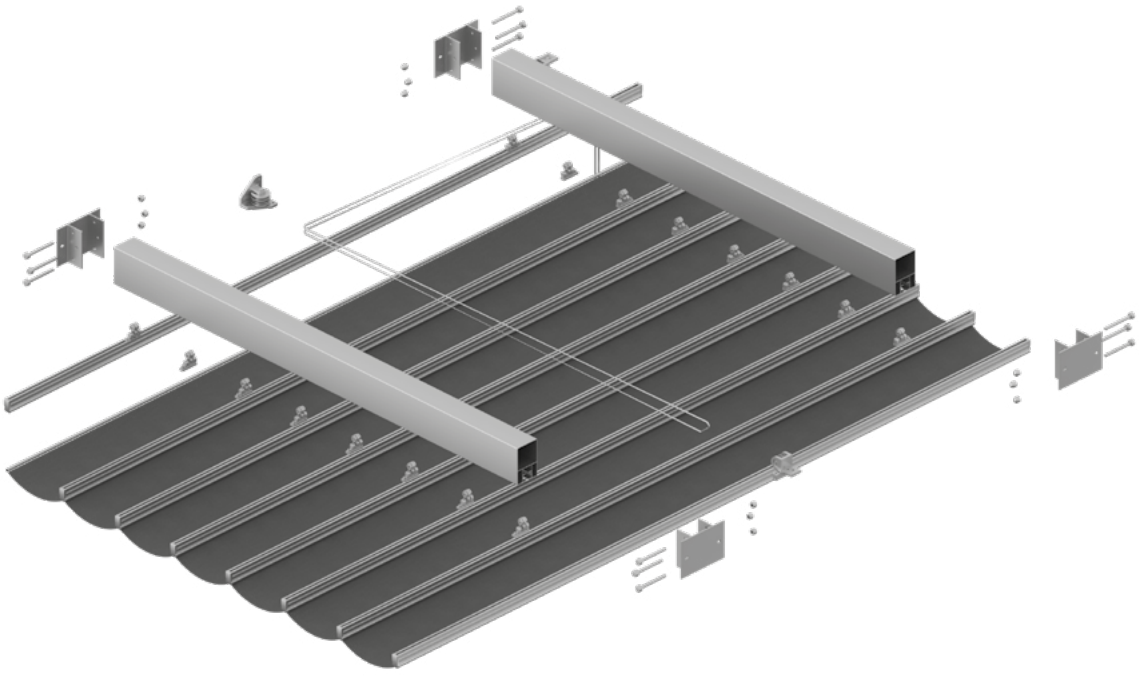

120 × 120 EP*			Línea												
Núm. Palillos	Salida	Tejidos**	2,00	2,50	3,00	3,50	4,00	4,50	5,00	5,50	6,00	6,50	7,00	Precio Guía 120 × 80	Incremento Guía 120 × 120
5	2,00	Acrílico | PVC***	847	890	972	1.015	1.077	1.160	1.202	1.459	1.502	1.584	1.626	174	92
		Soltis 96	979	1.054	1.168	1.243	1.338	1.452	1.526	1.815	1.890	2.004	2.079		
6	2,50	Acrílico | PVC***	936	978	1.069	1.111	1.178	1.268	1.310	1.609	1.651	1.741	1.784	208	113
		Soltis 96	1.068	1.142	1.265	1.339	1.438	1.560	1.635	1.965	2.040	2.162	2.236		
7	3,00	Acrílico | PVC***	1.082	1.139	1.251	1.308	1.392	1.505	1.561	1.915	1.972	2.084	2.141	242	134
		Soltis 96	1.258	1.358	1.513	1.612	1.739	1.894	1.994	2.390	2.490	2.645	2.744		
8	3,50	Acrílico | PVC***	1.171	1.227	1.347	1.404	1.493	1.613	1.669	2.065	2.122	2.242	2.299	276	154
		Soltis 96	1.347	1.446	1.609	1.708	1.839	2.002	2.102	2.540	2.640	2.802	2.902		
9	4,00	Acrílico | PVC***	1.317	1.388	1.530	1.601	1.708	1.850	1.921	2.372	2.443	2.585	2.656	309	175
		Soltis 96	1.537	1.661	1.857	1.981	2.141	2.337	2.461	2.966	3.090	3.285	3.410		
10	4,50	Acrílico | PVC***	1.467	1.538	1.688	1.759	1.869	2.019	2.090	2.614	2.685	2.835	2.906	374	216
		Soltis 96	1.687	1.811	2.015	2.139	2.303	2.506	2.631	3.208	3.332	3.536	3.660		
11	5,00	Acrílico | PVC***	1.552	1.637	1.809	1.894	2.023	2.195	2.280	2.828	2.914	3.085	3.171	377	216
		Soltis 96	1.816	1.965	2.201	2.350	2.543	2.779	2.928	3.541	3.690	3.926	4.075		
12	5,50	Acrílico | PVC***	1.702	1.787	1.967	2.052	2.184	2.364	2.449	3.071	3.156	3.336	3.421	441	257
		Soltis 96	1.966	2.115	2.359	2.508	2.705	2.949	3.098	3.783	3.932	4.176	4.325		
13	6,00	Acrílico | PVC***	1.787	1.886	2.088	2.187	2.338	2.540	2.639	3.285	3.384	3.586	3.685	444	257
		Soltis 96	2.095	2.269	2.545	2.719	2.945	3.221	3.395	4.116	4.290	4.567	4.741		
14	6,50	Acrílico | PVC***	1.937	2.036	2.246	2.345	2.500	2.709	2.809	3.527	3.626	3.836	3.935	509	299
		Soltis 96	2.245	2.419	2.703	2.877	3.107	3.391	3.565	4.359	4.532	4.817	4.991		
15	7,00	Acrílico | PVC***	2.022	2.135	2.367	2.480	2.653	2.885	2.998	3.741	3.855	4.087	4.200	512	299
		Soltis 96	2.374	2.572	2.890	3.088	3.346	3.664	3.862	4.691	4.890	5.208	5.406		
			2 guías							3 guías					

* Este sistema está claculado con guías de 120 × 80
** Para otros tejidos consultar páginas 8 y 9.
*** Este precio corresponde a PVC estándar..

Colores disponibles

Colores estándar								
Tarifa								
	Blanco	Negro TX	Plata TX	Bronce TX	7016 TX			
Lacados (incrementos)								
15%								
	7011	7016	8014	1013				
20%								
	7022	7035	Inox	8019	8017	3005	6009	6005



Acrílico | PVC***

Pérgola con 2 pies
sin largueros 120 × 120

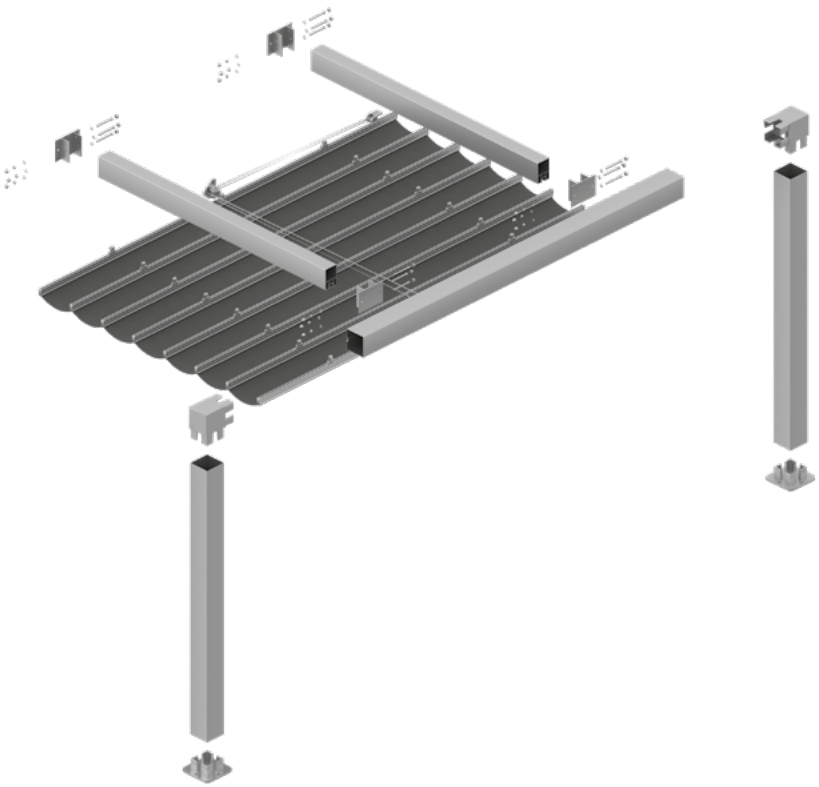

120 × 120
2 Pies sin Largueros*

Núm. Palillos	Salida	Tejidos**	Línea 2,00	2,50	3,00	3,50	4,00	4,50	5,00	5,50	6,00	6,50	7,00	Precio Guía 120 × 80	Incremento Guía 120 × 120
5	2,00	Acrílico | PVC***	1.459	1.529	1.638	1.707	1.796	1.932	1.975	2.513	2.556	2.692	2.734	174	92
		Soltis 96	1.591	1.693	1.834	1.935	2.057	2.224	2.299	2.870	2.944	3.112	3.187		
6	2,50	Acrílico | PVC***	1.548	1.617	1.734	1.804	1.897	2.040	2.083	2.663	2.706	2.849	2.892	208	113
		Soltis 96	1.680	1.781	1.930	2.032	2.157	2.332	2.407	3.019	3.094	3.270	3.344		
7	3,00	Acrílico | PVC***	1.694	1.778	1.917	2.000	2.112	2.277	2.334	2.970	3.027	3.192	3.249	242	134
		Soltis 96	1.870	1.997	2.178	2.304	2.458	2.667	2.766	3.445	3.544	3.753	3.852		
8	3,50	Acrílico | PVC***	1.783	1.866	2.013	2.097	2.212	2.385	2.442	3.119	3.176	3.350	3.407	276	154
		Soltis 96	1.959	2.085	2.274	2.401	2.559	2.775	2.874	3.594	3.694	3.910	4.010		
9	4,00	Acrílico | PVC***	1.929	2.027	2.196	2.293	2.427	2.622	2.693	3.426	3.497	3.693	3.764	309	175
		Soltis 96	2.149	2.300	2.522	2.674	2.860	3.109	3.233	4.020	4.144	4.393	4.518		
10	4,50	Acrílico | PVC***	2.079	2.177	2.354	2.451	2.589	2.792	2.863	3.669	3.740	3.943	4.014	374	216
		Soltis 96	2.299	2.450	2.680	2.831	3.022	3.279	3.403	4.262	4.387	4.644	4.768		
11	5,00	Acrílico | PVC***	2.164	2.276	2.475	2.586	2.742	2.967	3.052	3.883	3.968	4.193	4.278	377	216
		Soltis 96	2.428	2.604	2.867	3.043	3.262	3.551	3.701	4.595	4.744	5.034	5.183		
12	5,50	Acrílico | PVC***	2.314	2.426	2.633	2.744	2.904	3.137	3.222	4.125	4.210	4.444	4.529	441	257
		Soltis 96	2.578	2.754	3.025	3.201	3.424	3.721	3.870	4.838	4.987	5.284	5.433		
13	6,00	Acrílico | PVC***	2.399	2.525	2.753	2.879	3.057	3.312	3.411	4.339	4.439	4.694	4.793	444	257
		Soltis 96	2.707	2.908	3.211	3.412	3.664	3.994	4.168	5.171	5.345	5.675	5.849		
14	6,50	Acrílico | PVC***	2.549	2.675	2.911	3.037	3.219	3.482	3.581	4.582	4.681	4.944	5.043	509	299
		Soltis 96	2.857	3.058	3.369	3.570	3.826	4.164	4.338	5.413	5.587	5.925	6.099		
15	7,00	Acrílico | PVC***	2.634	2.774	3.032	3.172	3.372	3.657	3.770	4.796	4.909	5.195	5.308	512	299
		Soltis 96	2.986	3.211	3.555	3.781	4.065	4.436	4.635	5.746	5.945	6.315	6.514		
			2 guías - 2 pies							3 guías - 3 pies					

* Precios de porterías calculados para una altura de los pies de 2,5 metros.
El perfil frontal de las porterías es una guía con ranura lateral para regleta:
- La ranura lateral permite ajustar y fijar fácilmente los soportes de las guías.
- La ranura inferior facilita la colocación de una cortina o de soportes para los telones verticales.

Las porterías con 3 pies llevan la pieza de empalme en "T", por lo que el frontal va en dos piezas. Como opción se puede solicitar el frontal de una pieza, en este caso se sustituirá la pieza de empalme en "T" por una "U" interior con su regleta.

** Para otros tejidos consultar páginas 8 y 9.
*** Este precio corresponde a PVC estándar.

Incremento altura pies*
122 €/metro lineal

Pilar adicional con base y "U" interior (sin regletas)
213

* Para 2 pies a 3,00 ml añadir 122 € (1 ml).

Incremento por descuadre frontal	Incremento por descuadre lateral
10 %	15 %

Colores disponibles

Colores estándar

Tarifa



Blanco | Negro TX | Plata TX | Bronce TX | 7016 TX

Lacados (incrementos)

15%



7011 | 7016 | 8014 | 1013

20%



7022 | 7035 | Inox | 8019 | 8017 | 3005 | 6009 | 6005

Pérgola con 2 pies
con largueros 120 × 120



120 × 120
2 Pies con Largueros*

Núm. Palillos	Salida	Tejidos**	Línea 2,00	2,50	3,00	3,50	4,00	4,50	5,00	5,50	6,00	6,50	7,00	Precio Guía 120 × 80	Incremento Guía 120 × 120
5	2,00	Acrílico | PVC***	1.766	1.835	1.944	2.014	2.103	2.239	2.281	2.820	2.862	2.998	3.041	174	92
		Soltis 96	1.898	1.999	2.140	2.242	2.363	2.531	2.605	3.176	3.251	3.418	3.493		
6	2,50	Acrílico | PVC***	1.905	1.974	2.091	2.161	2.254	2.397	2.440	3.020	3.063	3.206	3.249	208	113
		Soltis 96	2.037	2.138	2.287	2.389	2.514	2.689	2.764	3.376	3.451	3.627	3.701		
7	3,00	Acrílico | PVC***	2.102	2.186	2.324	2.408	2.519	2.685	2.742	3.377	3.434	3.600	3.657	242	134
		Soltis 96	2.278	2.404	2.586	2.712	2.866	3.074	3.174	3.852	3.952	4.160	4.260		
8	3,50	Acrílico | PVC***	2.241	2.324	2.471	2.555	2.670	2.843	2.900	3.578	3.635	3.808	3.865	276	154
		Soltis 96	2.417	2.543	2.733	2.859	3.017	3.233	3.333	4.053	4.152	4.368	4.468		
9	4,00	Acrílico | PVC***	2.438	2.536	2.704	2.802	2.935	3.131	3.202	3.935	4.006	4.202	4.273	309	175
		Soltis 96	2.658	2.809	3.031	3.182	3.369	3.618	3.742	4.529	4.653	4.902	5.026		
10	4,50	Acrílico | PVC***	2.689	2.787	2.964	3.061	3.198	3.402	3.473	4.279	4.350	4.553	4.624	374	216
		Soltis 96	2.909	3.060	3.290	3.441	3.632	3.889	4.013	4.872	4.997	5.254	5.378		
11	5,00	Acrílico | PVC***	2.774	2.886	3.085	3.196	3.352	3.577	3.662	4.493	4.578	4.803	4.888	377	216
		Soltis 96	3.038	3.214	3.477	3.653	3.872	4.161	4.311	5.205	5.354	5.644	5.793		
12	5,50	Acrílico | PVC***	3.025	3.137	3.344	3.455	3.615	3.848	3.933	4.836	4.921	5.155	5.240	441	257
		Soltis 96	3.289	3.465	3.736	3.912	4.135	4.432	4.582	5.549	5.698	5.995	6.145		
13	6,00	Acrílico | PVC***	3.110	3.236	3.465	3.591	3.768	4.023	4.122	5.051	5.150	5.405	5.504	444	257
		Soltis 96	3.418	3.619	3.922	4.123	4.375	4.705	4.879	5.882	6.056	6.386	6.560		
14	6,50	Acrílico | PVC***	3.361	3.487	3.724	3.850	4.031	4.294	4.393	5.394	5.493	5.757	5.856	509	299
		Soltis 96	3.669	3.870	4.181	4.382	4.638	4.976	5.150	6.225	6.399	6.737	6.911		
15	7,00	Acrílico | PVC***	3.446	3.586	3.845	3.985	4.184	4.469	4.583	5.608	5.722	6.007	6.120	512	299
		Soltis 96	3.798	4.024	4.368	4.593	4.878	5.249	5.447	6.558	6.757	7.128	7.327		
			2 guías - 2 pies							3 guías - 3 pies					

* Precios de porterías calculados para una altura de los pies de 2,5 metros.
El perfil frontal de las porterías es una guía con ranura lateral para regleta:
- La ranura lateral permite ajustar y fijar fácilmente los soportes de las guías.
- La ranura inferior facilita la colocación de una cortina o de soportes para los telones verticales.

Las porterías con 3 pies llevan la pieza de empalme en "T", por lo que el frontal va en dos piezas. Como opción se puede solicitar el frontal de una pieza, en este caso se sustituirá la pieza de empalme en "T" por una "U" interior con su regleta.

** Para otros tejidos consultar páginas 8 y 9.
*** Este precio corresponde a PVC estándar.

Incremento altura pies*
122 €/metro lineal

Pilar adicional con base y "U" interior (sin regletas)
213

* Para 2 pies a 3,00 ml añadir 122 € (1 ml).

Incremento por descuadre frontal	Incremento por descuadre lateral
10 %	15 %

Colores disponibles

Colores estándar

Tarifa



Blanco · Negro TX · Plata TX · Bronce TX · 7016 TX

Lacados (incrementos)

15%



7011 · 7016 · 8014 · 1013

20%



7022 · 7035 · Inox · 8019 · 8017 · 3005 · 6009 · 6005



Pérgola con 4 pies
con largueros 120 × 120



120 × 120
4 Pies*

Núm. Palillos	Salida	Tejidos**	Línea 2,00	2,50	3,00	3,50	4,00	4,50	5,00	5,50	6,00	6,50	7,00	Precio Guía 120 × 80	Incremento Guía 120 × 120
5	2,00	Acrílico | PVC***	2.351	2.448	2.583	2.679	2.795	2.985	3.027	3.847	3.890	4.079	4.122	174	92
		Soltis 96	2.483	2.612	2.779	2.907	3.055	3.277	3.351	4.204	4.278	4.500	4.574		
6	2,50	Acrílico | PVC***	2.490	2.586	2.730	2.826	2.946	3.143	3.186	4.048	4.090	4.288	4.330	208	113
		Soltis 96	2.622	2.750	2.926	3.054	3.206	3.435	3.510	4.404	4.479	4.708	4.783		
7	3,00	Acrílico | PVC***	2.687	2.798	2.963	3.074	3.212	3.431	3.488	4.405	4.462	4.681	4.738	242	134
		Soltis 96	2.863	3.016	3.225	3.378	3.558	3.820	3.920	4.880	4.980	5.242	5.341		
8	3,50	Acrílico | PVC***	2.826	2.937	3.110	3.220	3.362	3.589	3.646	4.605	4.662	4.889	4.946	276	154
		Soltis 96	3.002	3.155	3.371	3.525	3.709	3.979	4.078	5.080	5.180	5.450	5.549		
9	4,00	Acrílico | PVC***	3.023	3.148	3.343	3.468	3.628	3.877	3.948	4.963	5.034	5.283	5.354	309	175
		Soltis 96	3.243	3.421	3.670	3.848	4.061	4.364	4.488	5.557	5.681	5.983	6.108		
10	4,50	Acrílico | PVC***	3.275	3.399	3.602	3.727	3.891	4.148	4.219	5.306	5.377	5.634	5.705	374	216
		Soltis 96	3.495	3.672	3.929	4.107	4.324	4.635	4.759	5.900	6.024	6.335	6.459		
11	5,00	Acrílico | PVC***	3.359	3.498	3.723	3.862	4.044	4.323	4.408	5.521	5.606	5.885	5.970	377	216
		Soltis 96	3.623	3.826	4.116	4.318	4.564	4.907	5.057	6.233	6.382	6.725	6.874		
12	5,50	Acrílico | PVC***	3.611	3.749	3.983	4.121	4.307	4.594	4.679	5.864	5.949	6.236	6.321	441	257
		Soltis 96	3.875	4.077	4.375	4.577	4.827	5.178	5.328	6.577	6.726	7.077	7.226		
13	6,00	Acrílico | PVC***	3.695	3.848	4.104	4.256	4.460	4.769	4.868	6.078	6.177	6.486	6.586	444	257
		Soltis 96	4.003	4.231	4.561	4.788	5.067	5.451	5.625	6.910	7.083	7.467	7.641		
14	6,50	Acrílico | PVC***	3.947	4.099	4.363	4.515	4.723	5.040	5.139	6.422	6.521	6.838	6.937	509	299
		Soltis 96	4.255	4.482	4.820	5.048	5.330	5.722	5.896	7.253	7.427	7.819	7.992		
15	7,00	Acrílico | PVC***	4.031	4.198	4.484	4.650	4.877	5.215	5.329	6.636	6.749	7.088	7.201	512	299
		Soltis 96	4.383	4.636	5.006	5.259	5.570	5.995	6.193	7.586	7.785	8.209	8.408		
			2 guías - 4 pies							3 guías - 6 pies					

* Precios de porterías calculados para una altura de los pies de 2,5 metros.
El perfil frontal de las porterías es una guía con ranura lateral para regleta:
- La ranura lateral permite ajustar y fijar fácilmente los soportes de las guías.
- La ranura inferior facilita la colocación de una cortina o de soportes para los telones verticales.

Las porterías con 3 pies llevan la pieza de empalme en "T", por lo que el frontal va en dos piezas. Como opción se puede solicitar el frontal de una pieza, en este caso se sustituirá la pieza de empalme en "T" por una "U" interior con su regleta.

** Para otros tejidos consultar páginas 8 y 9.
*** Este precio corresponde a PVC estándar.

Incremento altura pies*
122 €/metro lineal

Pilar adicional con base y "U" interior (sin regletas)
213

* Para 2 pies a 3,00 ml añadir 122 € (1 ml).

Incremento por descuadre frontal	Incremento por descuadre lateral
10 %	15 %

Colores disponibles

Colores estándar

Tarifa



Blanco | Negro TX | Plata TX | Bronce TX | 7016 TX

Lacados (incrementos)

15%



7011 | 7016 | 8014 | 1013

20%



7022 | 7035 | Inox | 8019 | 8017 | 3005 | 6009 | 6005

Complementos motorización oculta (cinta)	
Soporte pared inclinación regulable (1 por guía)	113
Adaptador para sujetar la guía a un perfil ZEN (1 por guía)	91

Motor		
Modelo	Potencia	€
AM45 Plus FSK WIFI	15 Nm	161,49
Sensores		
Modelo	Frecuencia	€
Sensor Helios (viento-sol)	868.3 Mhz	207,87
Sensor Wind (Barra de carga)*	868.3 Mhz	126,00

* Disponible en colores blanco y negro.

Emisores		
Modelo	Canales	€
Emisor Apolo	1	46,67
	5	50,00

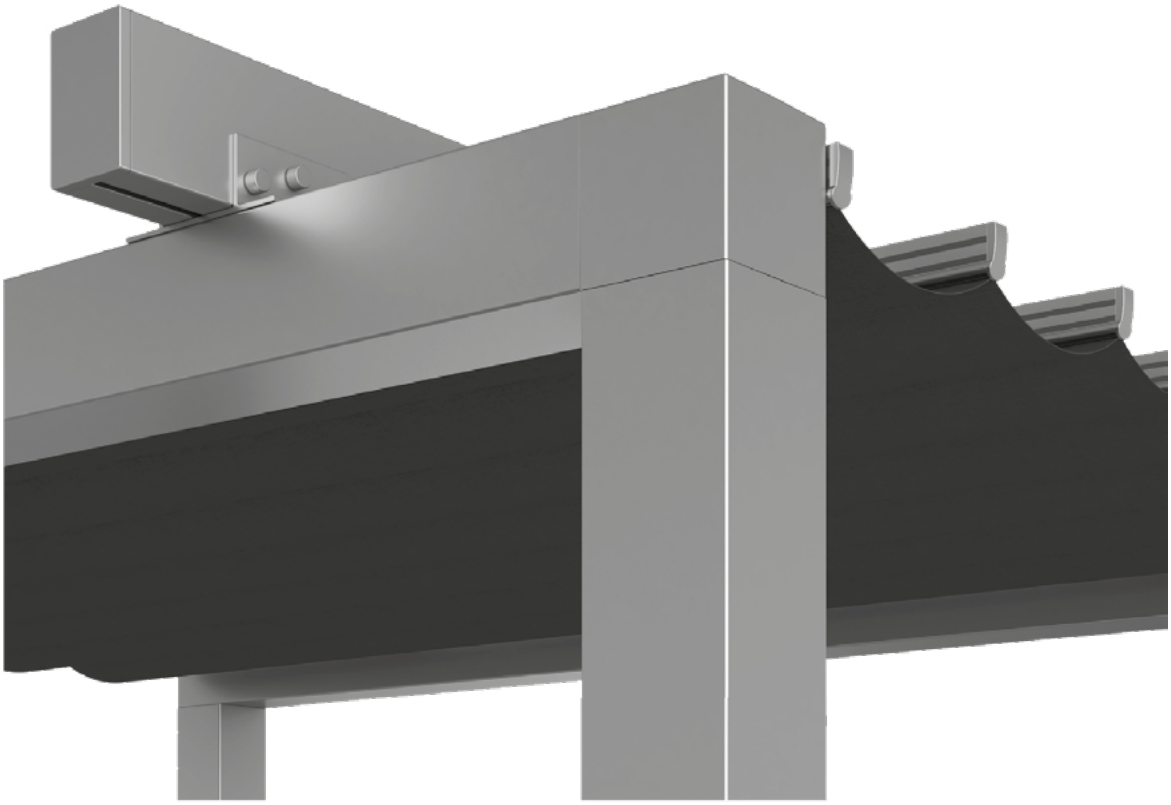

Tejadillo para pérgola

	Línea													
Salida	2,00	2,50	3,00	3,50	4,00	4,50	5,00	5,50	6,00	6,50	7,00	Tapas laterales*	# Lamas	Salida máxima con doble portería
2,50	102	114	125	137	149	161	172	184	196	207	219	48	1	—
6,50	161	184	207	231	254	278	301	325	348	372	395	48	2	4,50
10,50	219	254	290	325	360	395	430	465	501	536	571	107	3	8,50

* Para obtener el precio con tapas añadir el correspondiente incremento indicado en la columna de la derecha.



Colores disponibles

Colores estándar								
Tarifa	Blanco	Negro TX	Plata TX	Bronce TX	7016 TX			
Lacados (incrementos)								
15%	7011	7016	8014	1013				
20%	7022	7035	Inox	8019	8017	3005	6009	6005

Perfiles y piezas según los tipos de estructura del corredero

Descripción	80 × 40		
	Artículo	Blanco	Otro RAL
Perfil guía		29,09	33,45
Perfil guía para regleta		29,07	33,43
Tubo estructural		24,44	28,10
Tubo estructural para regleta		39,76	45,72
Tejadillo palillería		27,63	31,78
Perfil unión estructural		7,56	-
Palillo simple		8,67	9,97
Palillo doble		9,31	10,71
Tapa palillo simple o doble		0,29	0,34
Conjunto gancho final		3,52	4,05
Polea brida inox c/rod. L=20		6,05	6,95
Polea brida inox c/rod. L=60		6,39	7,35
Polea brida inox c/rod. L=90		6,54	7,52
Pisacuerdas		2,81	3,23
Regleta palillería 35 mm		3,74	4,30

Descripción	80 × 40		
	Artículo	Blanco	Otro RAL
Brida pared tubo		5,39	6,20
Brida esquina tubo		5,53	6,35
Atacuerdas		2,25	2,58
Cuerda nylon		0,68	0,78
Polea doble inox nylon		12,71	14,61
Polea doble inox nylon pequeña		8,13	9,35
Bolsa tornillo soportes		6,19	7,12
Soporte en "T"		50,83	58,45
Juego empalme esquina orejas		54,90	63,13
Empalme esquina		26,14	30,06
Soporte guía		13,40	15,41
Unión interior estructura		5,29	-
Soporte suelo		22,04	25,34
Tapón tubo		1,06	1,22

Perfiles y piezas según los tipos de estructura del corredero

Descripción	120 × 120		
	Artículo	Blanco	Otro RAL
Perfil guía	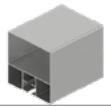	121,46	139,68
Perfil guía 120 × 80		72,78	83,69
Tubo estructural	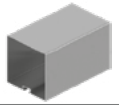	59,63	68,57
Tubo estructural para regleta	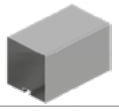	63,07	72,53
Soporte en "T"		73,29	84,28
Juego empalme esquina orejas	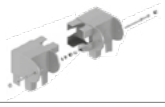	166,44	191,40
Empalme esquina		71,71	82,46
Soporte guía		27,22	31,31
Soporte suelo	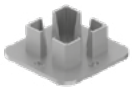	46,74	53,75
Tapón tubo		33,06	38,02

Condiciones de venta de accesorios y perfiles de corredero:
1. Los pedidos de perfiles en color blanco se facturarán en tramos de 1m en 1m
2. Los pedidos de perfiles en otro RAL se facturará 5 ml (hasta 5 ml) o 7 ml (a partir de 5 ml hasta 7 ml).



Pergorain

El sistema PERGO-RAIN consta de una pérgola plana diseñada para protección contra la lluvia, adaptable a todas las condiciones climáticas para uso todo el año. Fabricada con aluminio lacado resistente a la corrosión y una lona de PVC opaco e ignífugo, dirige el agua hacia el canalón y luego interiormente, evitando derrames laterales. Ofrece resistencia contra lluvia, viento, y una notable protección solar, climatizando espacios en cualquier estación.

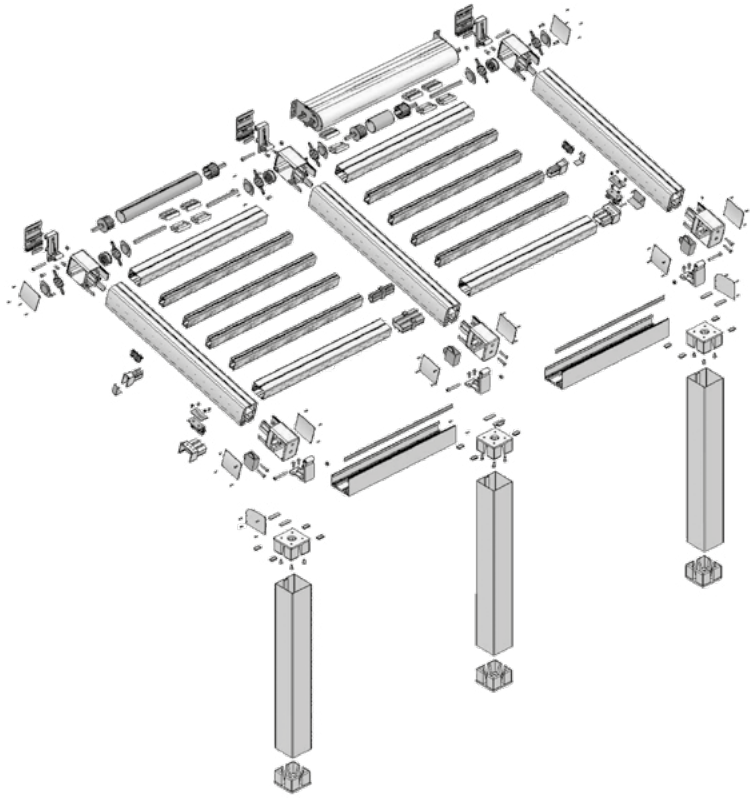

Pergorain	Línea						
Salida	2,00	2,50	3,00	3,50	4,00	4,50	...
2,00	Solicitar presupuesto						
2,50							
3,00							
3,50							
4,00							
4,50							
5,00							
5,50							
6,00							
6,50							
7,00							
7,50							
8,00							

Inclinación		Distancia entre palillos		Medidas máximas de montaje con una sola lona		
Máxima	Mínima	Máxima	Mínima	1 Módulo	2 Módulos	3 Módulos
14°	6°	60 cm	50 cm	4,50 metros de línea por 8 metros de salida (2 guías).	9,00 metros de línea por 8 metros de salida (3 guías).	13,50 metros de línea por 8 metros de salida (4 guías).

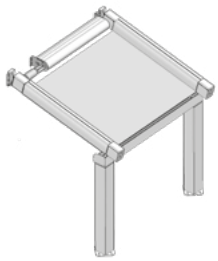

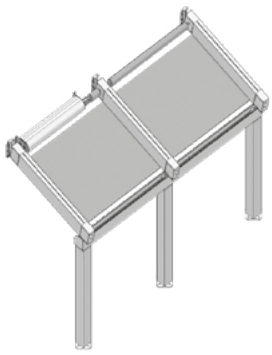

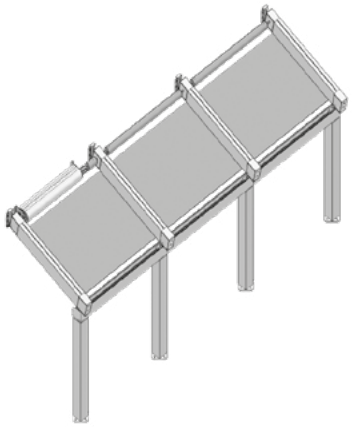

Colores disponibles

Lacados (incrementos)							
10%	Plata 9006	7012	7016 | 7016 tx	7022	1015	6005	6009
	3005	8014	8017 | 8017 tx	8019	9005 | 9005 tx	Negro mate	Bronce
25%	Inox achampanado	Gris oxidon	Negro oxidon	Teka tx			

Verandas







Giotto

El Toldo Veranda Giotto, es un producto destinado al cubrimiento de invernaderos, techos de cristal y estructuras tipo pérgolas. Se ha desarrollado este producto, combinando soluciones innovadoras con un diseño atractivo y de gran interés estético. El Veranda Giotto opera exclusivamente mediante un sistema motorizado, lo que garantiza su facilidad de uso y eficiencia.

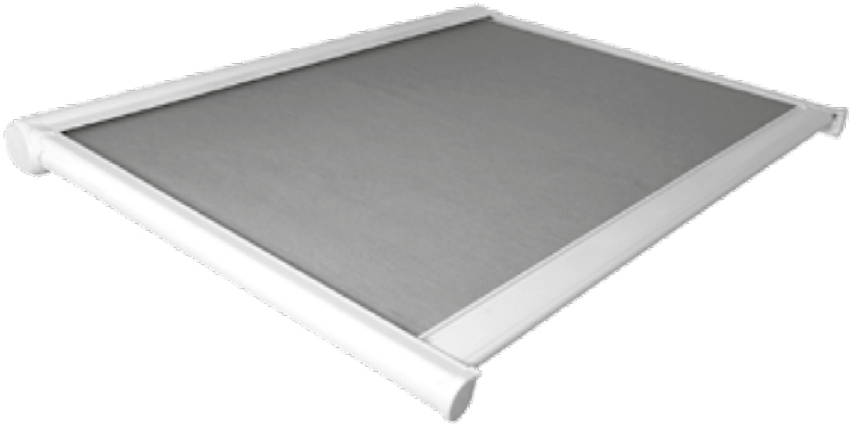



Giotto*		Línea				
Salida	Tejidos**	2,00	3,00	4,00	5,00	Núm. Pies por guía
2,00	Acrílico | PVC***	2.357	2.430	2.804	3.178	2
	Soltis 96	2.442	2.559	2.976	3.393	
3,00	Acrílico | PVC***	2.587	2.687	3.088	3.488	2
	Soltis 96	2.727	2.896	3.366	3.836	
4,00	Acrílico | PVC***	2.922	3.048	3.475	3.902	3
	Soltis 96	3.115	3.337	3.861	4.384	
5,00	Acrílico | PVC***	3.153	3.305	3.759	4.212	3
	Soltis 96	—	—	—	—	
Barra intermedia		183	183	219	255	
Portería (altura 2,50 m)****		811	811	855	899	

*Con tejido técnico y PVC la salida se limita a 4,00 m.
** Para otros tejidos consultar páginas 8 y 9.
*** Este precio corresponde a PVC estándar.
****Junto con la porteria hay que sumar los soportes a pared o a techo para el cofre.

Motor		
Modelo	Potencia	€
AM45 Plus FSK WIFI	50 Nm	188,83
Sensores		
Modelo	Frecuencia	€
Sensor Helios (viento-sol)	868.3 Mhz	207,87
Sensor Wind (Barra de carga)*	868.3 Mhz	126,00

* Disponible en colores blanco y negro.

Emisores		
Modelo	Canales	€
Emisor Apolo	1	46,67
	5	50,00

Complementos (incrementos)	
Soporte guía a pared	208
Soporte guía a techo	225

Colores disponibles

Colores estándar									
Tarifa	 Blanco								
Lacados (incrementos)									
15%	 7012	 7016 | 7016 tx	 7022	 8014	 9005	 9006	 9016	 Negro Inver	 Oxidón Marrón
Otros colores carta RAL 35%						Colores especiales 50%			



Eos toldos dobles

Sistema veranda cuya función principal es proteger techados y cerramientos acristalados con elegancia y personalidad.



Eos*		Línea					
Salida	Tejidos**	2,00	3,00	4,00	5,00	Núm. Pies por guía	Motor
2,50	Acrílico | PVC***	2.471	2.770	3.180	3.256	2	50 Nm
	Soltis 96	2.560	2.942	3.435	3.594		
3,00	Acrílico | PVC***	2.683	2.995	3.418	3.508	2	80 Nm
	Soltis 96	2.733	3.114	3.607	3.766		
4,00	Acrílico | PVC***	3.018	3.356	3.806	3.922	3	80 Nm
	Soltis 96	3.094	3.529	4.075	4.287		
5,00	Acrílico | PVC***	3.346	3.711	4.187	4.329	3	120 Nm
	Soltis 96	—	—	—	—		

* Con tejido técnico y PVC la salida se limita a 4,00 m.
** Para otros tejidos consultar páginas 8 y 9.
*** Este precio corresponde a PVC estándar.

Kit pórtico					
Viga frontal	177	210	259	259	
Portería V1 (altura 2,50 m)	409	442	492	492	Con capitel simple
Portería V2 (altura 2,50 m)	478	511	560	560	Con empalme esquina
Portería V3 (altura 2,50 m)	562	595	644	644	Con capitel reforzado

Complementos (incrementos)	
Perfil tejadillo cofre de 7 m	226
Soporte guía a pared	36
Kit de 4 anclajes sobre estructura o sobre techo	124

Motor*		
Modelo	Potencia	€
AM45 Plus FSK WIFI	50 Nm	188,83
AM60 Plus FSK WIFI	80 Nm	336,00
AM60 Plus FSK WIFI	120 Nm	346,07
AM60 Plus FSK WIFI	140 Nm	355,63
Sensores FSK		
Modelo	Frecuencia	€
Sensor Helios (viento-sol)	868.3 Mhz	207,87
Sensor Wind (Barra de carga)*	868.3 Mhz	126,00

* Disponible en colores blanco y negro.

Emisores FSK		
Modelo	Canales	€
Emisor Apolo	1	46,67
	5	50,00

Colores disponibles

Colores estándar

Tarifa



Blanco | Negro TX | Plata TX | Bronce TX | 7016 TX

Lacados (incrementos)

15%



7011 | 7016 | 8014 | 1013

20%



7022 | 7035 | Inox | 8019 | 8017 | 3005 | 6009 | 6005

Toldos Dobles







Gemini

Estructura de acero diseñada para terrazas exteriores y la creación de nuevos espacios con gran estabilidad, perfecta para su uso en áreas que carecen de techos, paredes o superficies de apoyo. Es capaz de cubrir áreas de hasta 36 m² utilizando un único tubo de enrollamiento.

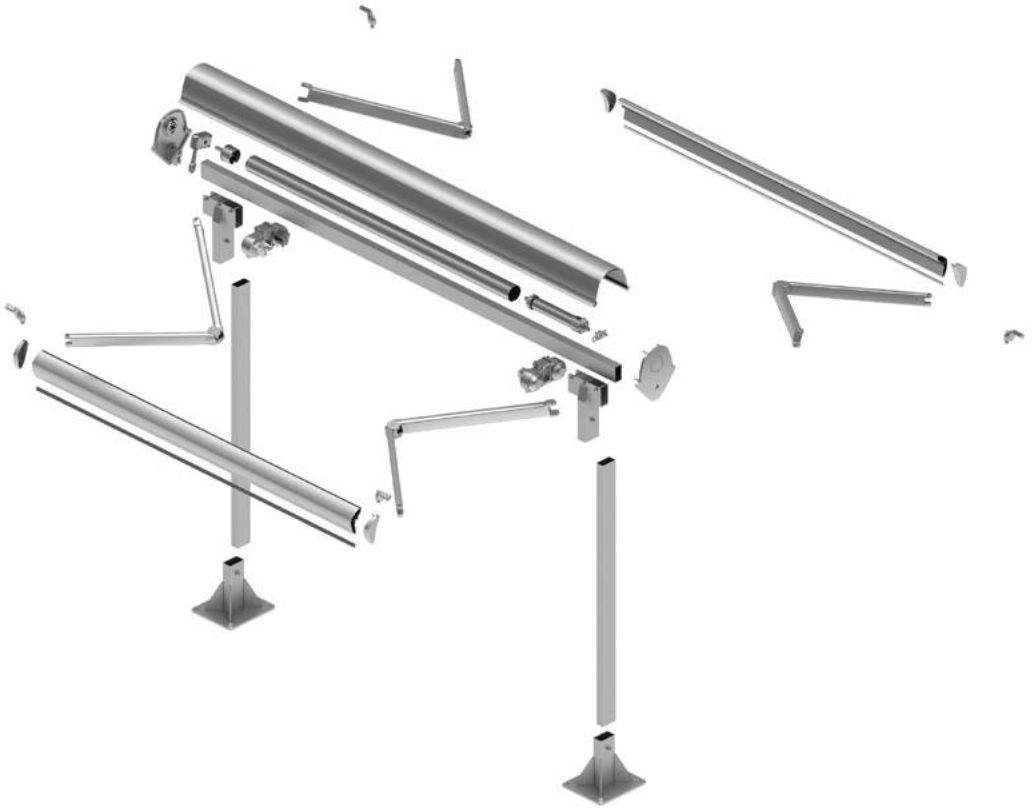

Gemini		Línea								Líneas mínimas
Salida	Tejidos*	3,00	3,50	4,00	4,50	5,00	5,50	6,00	LED	
1,50	Acrílico | PVC**	4.215	4.225	4.353	4.786	4.914	4.924	5.052	384	2,56
	Soltis 96	4.496	4.612	4.728	5.267	5.383	5.499	5.614		
1,75	Acrílico | PVC**	4.277	4.287	4.428	4.861	5.003	5.012	5.154	421	2,81
	Soltis 96	4.519	4.635	4.750	5.290	5.405	5.521	5.637		
2,00	Acrílico | PVC**		4.351	4.505	4.938	5.093	5.103	5.257	449	3,15
	Soltis 96		5.031	5.200	5.792	5.961	6.130	6.299		
2,25	Acrílico | PVC**		4.406	4.574	5.007	5.175	5.185	5.353	493	3,40
	Soltis 96		5.047	5.216	5.808	5.977	6.146	6.315		
2,50	Acrílico | PVC**			4.648	5.081	5.262	5.272	5.453	522	3,65
	Soltis 96			5.237	5.829	5.998	6.167	6.336		
2,75	Acrílico | PVC**				5.166	5.361	5.370	5.565	576	3,98
	Soltis 96				5.862	6.031	6.200	6.369		
3,00	Acrílico | PVC**				5.270	5.477	5.487	5.695	582	4,23
	Soltis 96				5.912	6.081	6.250	6.419		

** Para otros tejidos consultar páginas 8 y 9.
*** Este precio corresponde a PVC estándar.

Motor*		
Modelo	Potencia	€
AM60 Plus FSK WIFI	80 Nm	336,00
AM60 Plus FSK WIFI	120 Nm	346,07
AM60 Plus FSK WIFI	140 Nm	355,63
Sensores FSK		
Modelo	Frecuencia	€
Sensor Helios (viento-sol)	868.3 Mhz	207,87
Sensor Wind (Barra de carga)*	868.3 Mhz	126,00

* Disponible en colores blanco y negro.

Emisores FSK		
Modelo	Canales	€
Emisor Apolo	1	46,67
	5	50,00

Complementos (incrementos)	
Postes y bases de 100 × 100	362,00€
Macetero Gemini Pot	563,00€
Lastre de hormigón para macetero Gemini Pot	402,00€
Placa con patas fijas para macetero Gemini Pot	443,00€
Rueda giratoria para macetero Gemini Pot (4 por base)	37,00€

Colores disponibles

Colores estándar

Tarifa



Blanco | Negro TX | Plata TX | Bronce TX | 7016 TX

Lacados (incrementos)

15%



7011 | 7016 | 8014 | 1013

20%



7022 | 7035 | Inox | 8019 | 8017 | 3005 | 6009 | 6005

Motorización A-OK

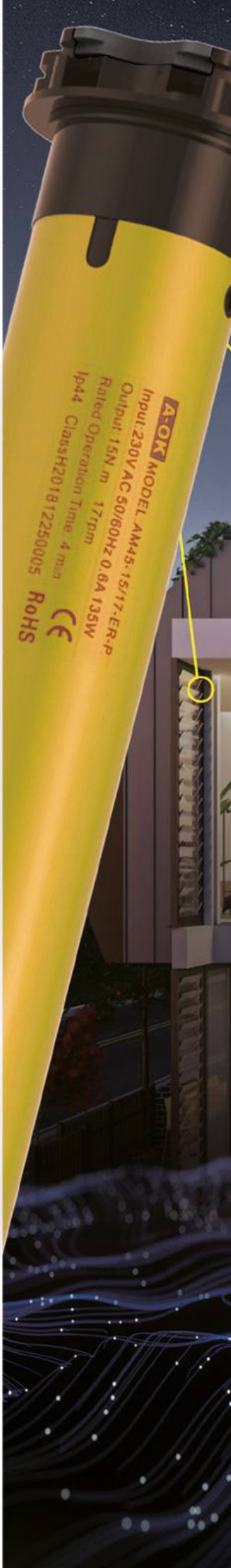


Mi casa
8°C
Todos los dispositivos
Comedor
Cámara Seguridad
Cortina Comedor
Toldo Patio
Persiana Comedor
Persiana Habitación
Cortina Habitación

A-OK®

Descubre aquí
nuestra tarifa de precios

Descubre aquí
nuestro catálogo completo



AM45 Plus FSK WIFI®

Via Radio | App A-OK | Asistente de voz | Toldos | Wi-Fi bidireccional

RPM	Artículo	IP
17 RPM	105023051	IP44
17 RPM	105023053	IP44
12 RPM	105023057	IP44

El Motor Tubular **AM45 Plus FSK WIFI ® de A-OK** vía radio, con final de carrera electrónico y frecuencia 868.3 Mhz FSK, está diseñado para toldos de mediano y gran tamaño.
Incorpora nuestra revolucionaria tecnología Wi-Fi bidireccional, permitiendo el control absoluto de cualquier espacio y una seguridad total en el caso de alarmas meteorológicas en base a parámetros establecidos, junto a la activación y desactivación de los sensores solares a través del mando emisor.

Encuentra aquí toda la información de este producto

Artículo	Modelo	Newtons	RPM	Longitud	Voltaje	Frecuencia	Corriente Nominal	Precio
105023051	AM45-15/17 MEL-CA-W	15 Nm	17 RPM	514 mm	230 V	868.3 Mhz	0.6 A	161.49€
105023053	AM45-30/17 MEL-CA-W	30 Nm	17 RPM	552 mm	230 V	868.3 Mhz	0.89 A	177.94€
105023057	AM45-50/12 MEL-CA-W	50 Nm	12 RPM	564 mm	230 V	868.3 Mhz	1.089 A	188.83€

Características:

- Ø 45 mm.
- Final de carrera electrónico.
- Dos opciones de programación: doble final de carrera o cierre por presión (toldos cofre).
- Bidireccionalidad con sensores climáticos.
- Posibilidad de desactivar el sensor solar periódicamente.
- Radio receptor incorporado.
- Frecuencia 868.3 Mhz.
- Módulo receptor superheterodino de alta sensibilidad (-110 dBm).
- Superficie resistente a la humedad.
- Estructura de freno patentada en ambos lados.
- Posición de freno de autocorrección.
- Tarjeta de control sellada, que evita interferencias electromagnéticas.
- Sensores detectores de número de vueltas.
- Tecnología Wi-Fi bidireccional.

Compatible con Smart Home app A-OK



Compatible con asistentes de voz

amazon alexa | Hey Siri | Google HOME



Bidireccionalidad con sensores climáticos



Posibilidad de desactivar el sensor solar

Tecnología Wi-Fi bidireccional

AM45 Plus F FSK WIFI®

Via Radio | App A-OK | Asistente de voz | Wi-Fi bidireccional | Motor Rápido | Toldos | Pérgolas Bioclimáticas

RPM	Artículo	IP
30 RPM	105013005	IP44



El Motor Tubular **AM45 Plus F FSK WIFI® de A-OK** vía radio, con final de carrera electrónico y frecuencia 868.3 Mhz FSK, está diseñado para toldos de tamaño mediano, toldos verticales y pérgolas.
Incorpora nuestra revolucionaria tecnología Wi-Fi bidireccional, permitiendo el control absoluto de cualquier espacio.

Encuentra aquí toda la información de este producto

Artículo	Modelo	Newtons	RPM	Longitud	Frecuencia	Potencia Nominal	Corriente Nominal	Precio
105013005	AM45-15/30-MEL-CA-W	15 Nm	30 RPM	550 mm	868.3 Mhz	200 W	0.89 A	161.49€

Características:

- Ø 45 mm.
- Final de carrera electrónico.
- Compatible con todos los automatismos A-OK.
- Tecnología Wi-Fi bidireccional.
- Frecuencia 868.3 Mhz.
- Sensores detectores de número de vueltas.

Compatible con Smart Home app A-OK



Compatible con asistentes de voz

amazon alexa | Hey Siri | Google HOME





Programación intuitiva a través de mando emisor



Alta velocidad 30 RPM

Tecnología Wi-Fi bidireccional

AM60 Plus FSK WIFI®



Via Radio | App A-OK | Asistente de voz | Toldos

RPM	Artículo	IP
80 Nm	105037012	IP44
120 Nm	105037014	IP44
140 Nm	105037015	IP44

El Motor Tubular **AM60 Plus FSK WIFI ® de A-OK** vía radio, con final de carrera electrónico y frecuencia 868,3 Mhz FSK, está diseñado para toldos de gran tamaño. Incorpora nuestra tecnología Wi-Fi bidireccional, que permite el control absoluto de cualquier espacio junto a la activación y desactivación de los sensores solares a través del mando emisor.

Encuentra aquí toda la información de este producto

Artículo	Modelo	Newtons	RPM	Longitud	Frecuencia	Potencia Nominal	Corriente Nominal	Precio
105037012	AM60-80/12-MEL-CA-W	80 Nm	12 RPM	625 mm	868,3 Mhz	400 W	1.7 A	336,00€
105037014	AM60-120/9-MEL-CA-W	120 Nm	9 RPM	755 mm	868,3 Mhz	396 W	1.75 A	346,07€
105037015	AM60-140/9-MEL-CA-W	140 Nm	9 RPM	755 mm	868,3 Mhz	420 W	1.85 A	355,63€

Características:

- Ø 60 mm.
- Final de carrera electrónico.
- Dos opciones de programación: doble final de carrera o cierre por presión (toldos cofre).
- Bidireccionalidad con sensores climáticos.
- Posibilidad de desactivar el sensor sol desde el emisor.
- Radio receptor incorporado.
- Frecuencia 868.3 Mhz.
- Módulo receptor superheterodino de alta sensibilidad (-110 dBm).
- Superficie resistente a la humedad.
- Estructura de freno patentada en ambos lados.
- Posición de freno de autocorrección.
- Sensores detectores de número de vueltas.
- Tecnología Wi-Fi bidireccional.

Compatible con Smart Home app A-OK



amazon alexa | Hey Siri | Google HOME

Compatible con asistentes de voz





Bidireccionalidad con sensores climáticos



Posibilidad de desactivar el sensor solar

Tecnología Wi-Fi bidireccional

Automatismos A-OK

La gama de automatismos de A-OK ofrece des de la gama más completa de emisores del mercado, pasando por receptores, fotosensores, anemómetros i sistemas de control horario. Gracias a la APP TUYA SMART podremos completar nuestra instalación con dispositivos ajenos al control solar: iluminación, calefacción y refrigeración, audio, electrodoméstico, jardín,...controlando mediante nuestra voz ya sea con Siri, Alexa o Google Home.



Emisor Apolo®

Emisores

El **Emisor Apolo® de A-OK** cuenta con un diseño moderno y elegante, completamente ergonómico. Su tecnología con frecuencia 868.3Mhz crea una comunicación bidireccional entre emisor, motor y sensores climáticos. Además cuenta con un radio de acción de más de 120 metros.
Su compatibilidad con los motores vía radio con frecuencia 868,3Mhz de A-OK, convierten a nuestros emisores en una de las alternativas tecnológicamente más avanzadas del mercado, y ofrecen todo tipo de soluciones para mejorar la calidad de vida del usuario final.

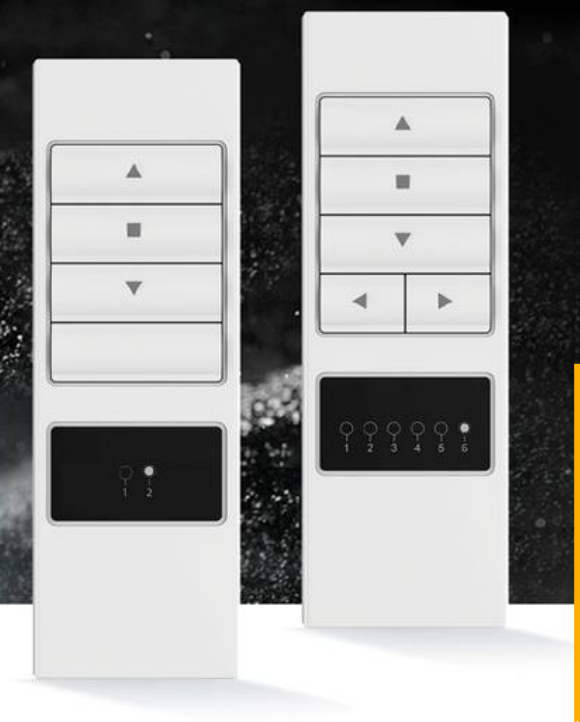

Artículo	Nº Canales	Frecuencia	Precio
105080270	1 canal	868.3Mhz	46,67 €
105080272	5 canales	868.3Mhz	50,00€

Encuentra aquí toda la información de este producto

Características:

- Diseño funcional y elegante.
- Función On/Off del sensor solar.
- Panel de acrílico de alta dureza anti arañazos y antifricción.
- Comunicación bidireccional con sensores climáticos.
- Tipo de batería: 3V CR2450
- Temperatura de funcionamiento: -20 °C~+55 °C.
- Frecuencia: 868.3Mhz.
- Poder de transmisión: ≤10mW.
- Modo operación: remoto.





Función On/Off del sensor Solar



De bajo consumo, con una duración de 2 a 3 años



Frecuencia 868.3Mhz con comunicación bidireccional con sensores climáticos

Sensor Helios®

Sensores

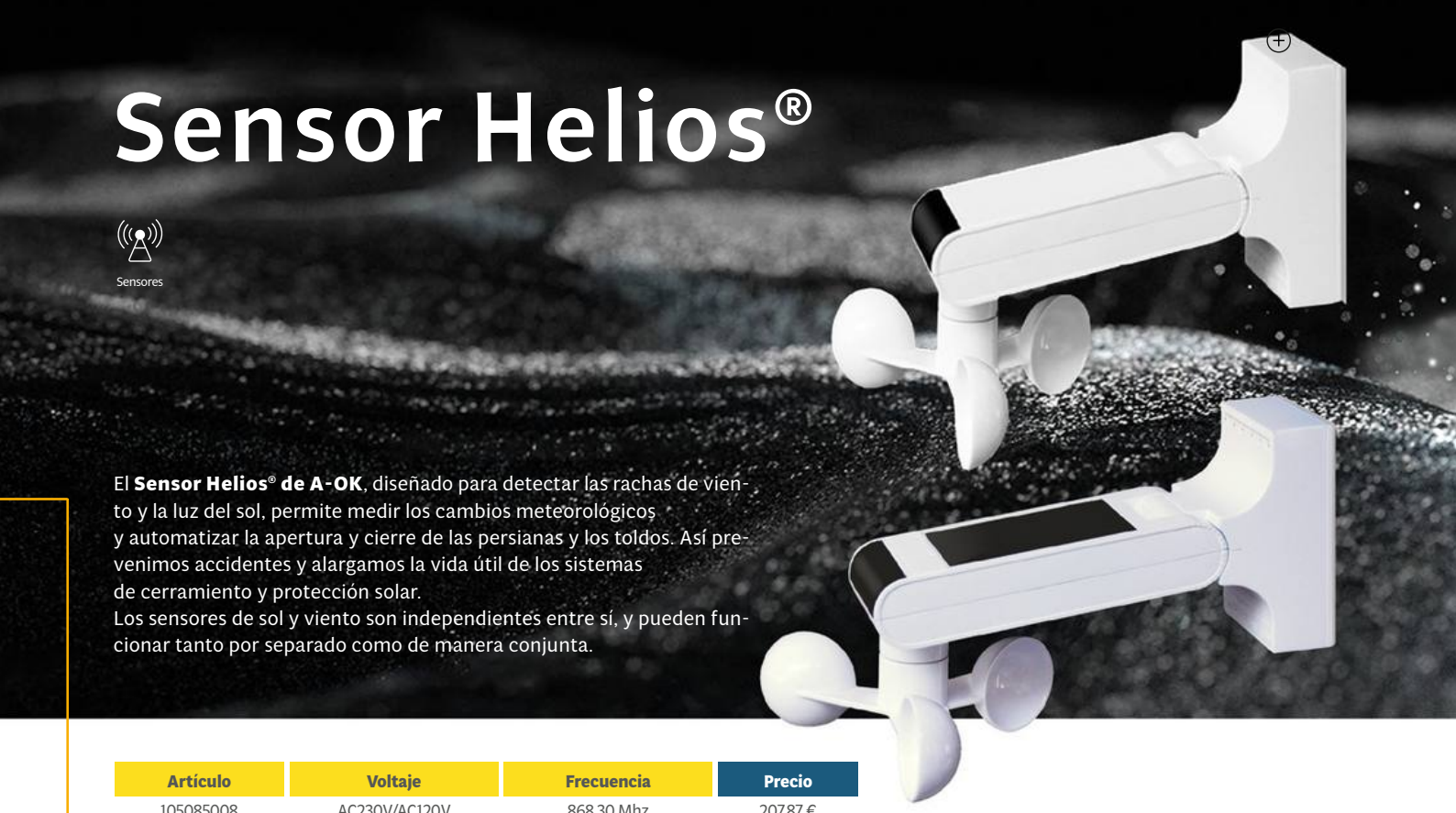

El **Sensor Helios® de A-OK**, diseñado para detectar las rachas de viento y la luz del sol, permite medir los cambios meteorológicos y automatizar la apertura y cierre de las persianas y los toldos. Así prevenimos accidentes y alargamos la vida útil de los sistemas de cerramiento y protección solar.
Los sensores de sol y viento son independientes entre sí, y pueden funcionar tanto por separado como de manera conjunta.

Artículo	Voltaje	Frecuencia	Precio
105085008	AC230V/AC120V	868,30 Mhz	207,87 €

Encuentra aquí toda la información de este producto

Características:

- Alimentación a 230 V o por panel solar incorporado.
- Cubierta resistente a rayos UV para su uso exterior.
- El eje del sensor dispone de rodamientos para eliminar la fricción y aumentan la sensibilidad.
- Mide automáticamente los valores de viento y luz del sol.
- Con opción de ajuste de sensores para una mejor adaptación al clima.
- Con 9 niveles de ajuste por sensor.
- Con posibilidad de excluir los sensores de forma independiente.
- Con modo test para un ajuste ideal.

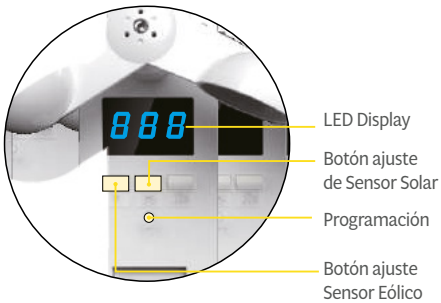



El rodamiento del eje en el sensor de viento, reduce la fricción y aumenta la sensibilidad



9 niveles de ajuste por sensor



Cubierta resistente a rayos UV para su uso exterior

Sensor Wind®

Sensores



El **Sensor Wind® de A-OK**, es un sensor de movimiento diseñado para la protección de toldos en tiempo ventoso. Cuando el viento supera el nivel de sensibilidad establecido en nuestro sensor, envía una señal para cerrar el toldo de forma automática.

Artículo	Color	Frecuencia	Precio
105085013	Blanco	868.3Mhz	126,00€
105085014	Negro	868.3Mhz	126,00€

Encuentra aquí toda la información de este producto

Características:

- Adecuado para la instalación al aire libre
- Nueve niveles de ajuste
- Compatible con nuestro ecosistema diseñado para toldos.
- Funcionamiento en la frecuencia 868Mhz.
- Funcionamiento con dos pilas AAA fáciles de reemplazar.
- Diseño de ahorro de energía, duración de la batería de 1 año.
- Ajuste de la sensibilidad del viento.
- Comunicación bidireccional con motor





Nueve niveles de ajuste



Cubierta resistente a rayos UV para su uso exterior



Adecuado para la instalación al aire libre

Condiciones de Venta y Garantía





Stil Condal suministrará todos los modelos de lonas y toldos y sus componentes según tarifa, catálogo y carta de garantía del año en curso.

Los precios y descripciones de los artículos del catálogo y tarifa de Stil Condal en vigor están sujetos a variación sin previo aviso, siempre que tengan como origen la alteración de los costes de las materias primas.

Los pedidos se realizarán utilizando el formato de pedidos que le será suministrado, mediante las vías destinas para ello: formulario, e-mail o fax. Cuando se realicen por cualquier otro medio no se hará cargo o responsable de ningún error que pueda derivarse de la falta de definición en el pedido.

El plazo de entrega se establecerá en el momento de introducir el pedido en el sistema informático, siendo el habitual de 7 días en los modelos y acabados estándar, acabados en blanco. Para trabajos especiales consultar plazo de entrega. Stil Condal queda eximida de toda responsabilidad para el cumplimiento de dichos plazos en caso de falta de materias primas o fuerza mayor.

Las reclamaciones como consecuencia de una incorrecta utilización de los productos que aparecen en esta tarifa, Stil Condal , no se hará cargo de los mismos, no se admitirá reclamación alguna pasadas 48 horas desde la entrega de la mercancía. Recomendamos la revisión de la mercancía en cuanto sea recibida, En caso de error ajeno a fábrica, nos reservamos el derecho de canjear la mercancía. En caso de canje de la mercancía se aplicará una depreciación del 35% sobre el valor de la misma, la cual sería devuelta a portes pagados. Las devoluciones deberán ser notificadas mediante el documento de devoluciones y deberán se autorizadas por Stil Condal Cualquier devolución que se efectúe se enviará con el mismo embalaje en el que se recibió y sin desperfecto o modificaciones de ningún tipo.

Ante cualquier anulación, el cliente queda comprometido por su pedido desde el mismo momento en que lo realiza, reservándose nuestra empresa el derecho de admitir o rechazar las posibles peticiones de anulación.

Las primeras relaciones comerciales siempre se abonarán al contado a la entrega de la mercancía, estudiando la empresa otros modos de pago según la evolución de las relaciones comerciales. Toda venta de importe superior a 3.000,00 € o que un comercial lo estime se requerirá de un adelanto del 50% del total a la realización del mismo.

Las garantías y condiciones que damos a nuestros productos son las que nos facilitan nuestros proveedores, en este caso Stil Condal sustituirá cualquier pieza con defecto de fabricación. Los gastos derivados de la sustitución de cualquier pieza no están cubiertos por la garantía. La garantía no cubre defectos en las faldillas excepto los propios de la confección de las mismas. En el caso de los artículos o materiales dañados por mala manipulación, Stil Condal no se hace responsable de los gastos ocasionados en cuanto a la reposición de estos. Todos los toldos de medidas superiores a las que aparecen en esta tarifa se fabricarán bajo la responsabilidad del cliente con clase de resistencia al viento 0, según la normativa UNE EN 13561. Los contratantes se someten en caso de litigio a los tribunales de Gandía.

Stil Condal garantiza la calidad y acabados de todos sus productos, quedando excluidos de éstos los desperfectos y averías ocasionados por una mala utilización, los ocasionados por fuerza mayor así como la mano de obra y los desplazamientos necesarios para dicha reparación.

La mercancía suministrada continuará siendo propiedad de Stil Condal hasta que el cliente no haya hecho efectivos todos los pagos pendientes que tenga con esta empresa. Stil Condal se reserva el derecho de retirar la mercancía entregada aunque toda o parte de esta haya sido sometida a otros procesamientos. El cliente sólo puede realizar la venta de los artículos de Stil Condal bajo la condición de reserva del derecho de la propiedad y la cesión a Stil Condal

El cliente correrá con los gastos de devolución, jurídicos y de protesto. En caso de producirse un impago también correrá con los gastos de demora derivados del mismo. El incumplimiento de dicho pago supondrá la cancelación instantánea del crédito así como la posible cancelación de los pedidos pendientes.

Se entiende pedido en firme desde el momento que se recibe la petición por los cauces admitidos. En caso de falta de materias primas o causa mayor, Stil Condal queda exento de responsabilidad para el cumplimento de las fechas acordadas sin que esto justifique la anulación de la demanda.

Toda la perfilería de esta tarifa se vende por barras completas. En caso de solicitar una medida intermedia se facturará la barra completa.

Los perfiles siempre se facturarán por metro lineal, si son lacados en blanco, 4,00, 5,00, 6,00, 7,00 m y si son el RAL 5,00 o 7,00 m.

Todos los cortes de lona que aparecen en esta tarifa incluyen la faldilla siempre que el toldo o sistema la admita.

Para los toldos de brazos extensibles, cofres y verandas no se garantiza el buen funcionamiento del toldo si se confecciona con lona de PVC para líneas de más de 5 metros o salidas de más de 2,50 metros, se fabricarán bajo la responsabilidad del cliente.

Según la norma UNE-EN 13561:2004 "Toldos. Requisitos de prestaciones incluida la seguridad" se aplica a toldos que equipan edificios, especificando los niveles de prestaciones requeridos para su comercialización, y las normas de ensayo según el tipo de prestación.

Para la realización de los trabajos especiales, en general, que no estén valorados en esta tarifa, se cobrará la hora de mano de obra a 35€ netos y se facturará un mínimo de 0,50 horas.

La confección con lona acrílica o PVC para artículos especiales como cenadores, columpios, funda, etcétera, se harán siempre previo presupuesto.

Las medidas que se nos faciliten en el pedido del cliente siempre se entienden como medidas totales, con soporte y máquinas incluidas.

Quedan excluidos de la garantía:

- Los gastos de desmontaje y restitución, así como los portes de los productos averiados.
- Los defectos, averías y daños producidos por una incorrecta utilización de los productos de Stil Condal por parte del instalador, del usuario o de terceras personas.
- Los daños ocasionados como consecuencia de catástrofes naturales, casos fortuitos o fuerzas mayores causados por agentes atmosféricos (vientos, tormentas, etc.).
- Los gastos de desplazamiento, mano de obras y otros derivados de la reparación de un toldo por defecto de instalación o bien por sustitución del producto por deterioro no habitual o defecto de fabricación. NO estarán cubiertos en esta garantía los medios auxiliares no habituales como la utilización de grúas, andamios o descolgamientos verticales en caso de ser necesarios para la reparación.
- Queda excluidos en los motores vía radio el mal funcionamiento de estos sistemas en zonas con barridos de ondas y las subidas de tensión, por lo que cualquier avería producida por estos motivos queda excluida de toda garantía.
- El desgaste de la lona por rozamiento continuo provocado por el viento.

Toda devolución debe ser notificada a Stil Condal por escrito y con anterioridad al envío, mediante fax o correo electrónico, adjuntando una relación del material y especificando claramente las causas que justifican su devolución, así como el número de albarán o factura. Stil Condal estudiará la propuesta de devolución y siempre que sea procedente se confirmará por escrito al cliente, para que éste prepare el envío. Stil Condal no admitirá ninguna devolución que no haya sido previamente notificada y autorizada por escrito por parte del Departamento de Asistencia Técnica.

Todos los toldos de medidas superiores a las que aparecen en esta tarifa se fabricarán bajo la responsabilidad del cliente con clase de resistencia al viento 0. Stil Condal no se hará cargo de posibles problemas de funcionamiento o arrugas en la lona para estos toldos.

Será obligación del cliente verificar a la recepción de la expedición las cantidades y el perfecto estado de los productos. En caso contrario lo hará constar y formulará la oportuna reclamación al transportista o a Stil Condal en el que caso de que la entrega sea directa. El plazo para formular cualquier reclamación es de 48 horas.

Todas las condiciones de la garantía están sujetas a la aceptación por parte del fabricante en origen del material motivo de la reclamación.

I.V.A.: Los precios de esta tarifa se incrementarán con el % de I.V.A. vigente en ese momento.

Esta tarifa anula todas las anteriores.

Precios válidos salvo error de imprenta.


Descarga tu hoja de pedido
Descarga nuestra hoja de pedido mediante este QR o escríbenos a:
• presupuestos@stilcondal.com
• pedidos@stilcondal.com
En Stil Condal, contamos con una variedad de formularios para facilitar tu pedido. ¡Aprovecha al máximo todas las ventajas!
Fácil de usar
Nuestros formularios han sido diseñados para que pedir la solución que necesitas sea más fácil que nunca, permitiéndote realizar el pedido de manera sencilla y rápida.
Evita errores
Al utilizar el formulario adecuado, minimizas la posibilidad de cometer errores al proporcionar los detalles de tu pedido.
Todo bajo control
El formulario está preparado para que puedas recordar todos los detalles y proporciones toda la información necesaria para tu pedido. No se escapará ningún aspecto importante.
Acelera el proceso de fabricación
Al utilizar el formulario correspondiente, agilizamos el proceso de fabricación porque contamos con toda la información necesaria de manera organizada.
¡Confía en nuestras Hojas de Pedido para aprovechar al máximo todas estas ventajas y lidera la Protección Solar con Stil Condal!
Descarga tu hoja de pedido
stilcondal
Descarga tu Hoja de pedido
Persiana enrollable
Perfilada
Extrusión
Visionlux
Persiana enrollable y orientable
Cajones
Blind Box
Techos
Puerta plegable

Descarga tu hoja de pedido



Encuentra aquí toda la información

Descarga nuestra hoja de pedido mediante este QR o escríbenos a:

- presupuestos@stilcondal.com
- pedidos@stilcondal.com

En **Stil Condal,** contamos con una variedad de formularios para facilitar tu pedido. ¡Aprovecha al máximo todas las ventajas!

Fácil de usar

Nuestros formularios han sido diseñados para que pedir la solución que necesitas sea más fácil que nunca, permitiéndote realizar el pedido de manera sencilla y rápida.

Evita errores

Al utilizar el formulario adecuado, minimizas la posibilidad de cometer errores al proporcionar los detalles de tu pedido.

Todo bajo control

El formulario está preparado para que puedas recordar todos los detalles y proporciones toda la información necesaria para tu pedido. No se escapará ningún aspecto importante.

Acelera el proceso de fabricación

Al utilizar el formulario correspondiente, agilizamos el proceso de fabricación porque contamos con toda la información necesaria de manera organizada.

¡Confía en nuestras Hojas de Pedido para aprovechar al máximo todas estas ventajas y lidera la Protección Solar con Stil Condal!

stilcondal®

PROTECCIÓN SOLAR

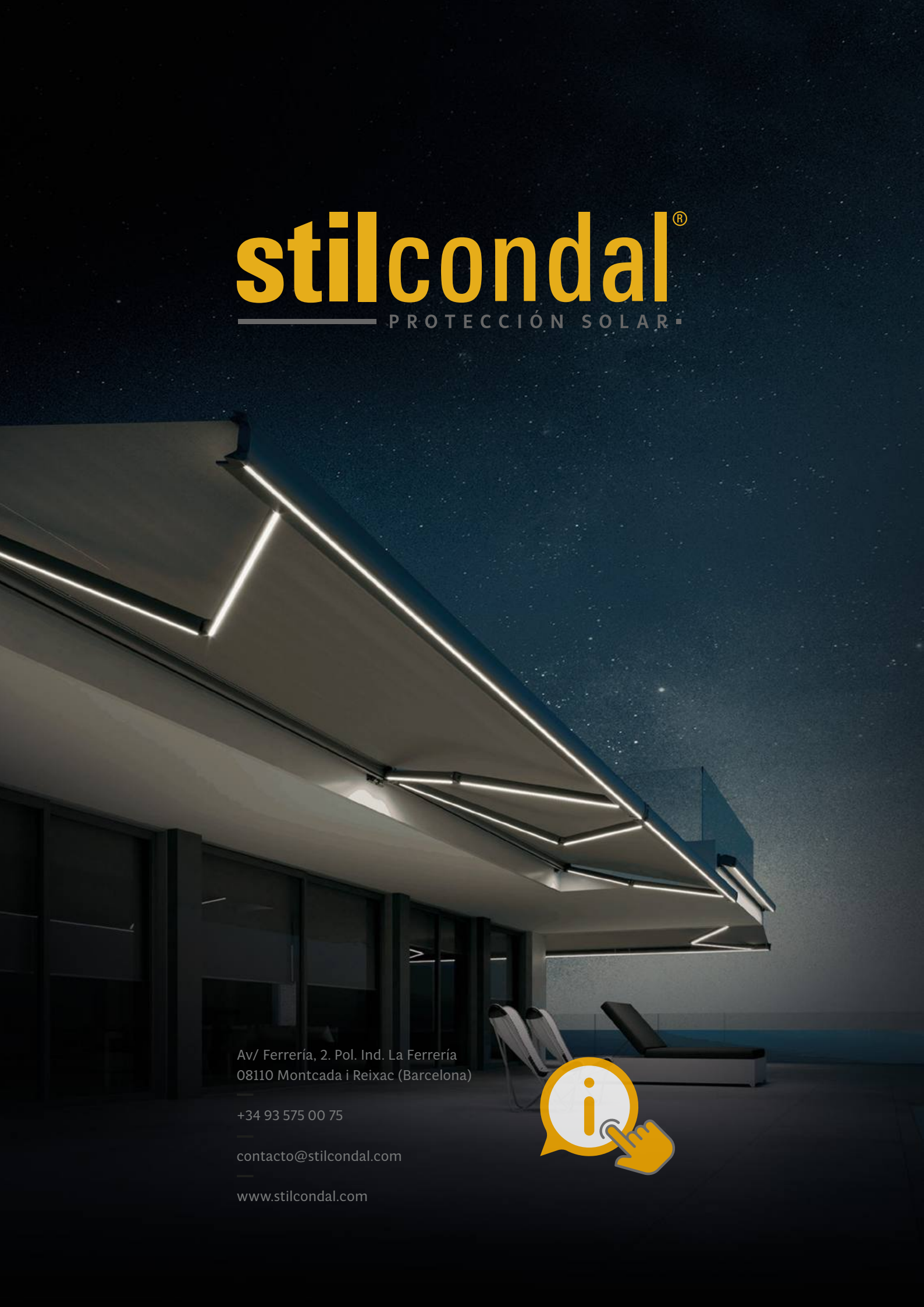

Av/ Ferrería, 2. Pol. Ind. La Ferrería
08110 Montcada i Reixac (Barcelona)

+34 93 575 00 75

contacto@stilcondal.com

www.stilcondal.com